FLYCOM
MOBILI UFFICIO
C.da Palma s.n. - 95048 SCORDIA (CT)
Tel.: 095/7935013 PBX - Fax: 095/7935015

SCHEMA DI MONTAGGIO :

SERIE PLANO SCRIVANIE

PL200-PL201-PL202

Sequenza di montaggio numerata

FERRAMENTA:

A n. 4 BARILOTTI 14X12,5 + GRANI

B n. 5 BARILOTTI 14X9 + GRANI

C n. 9 TIRANTI 7X35

D n. 2 SPINE LEGNO

G n. 4 PIEDINI

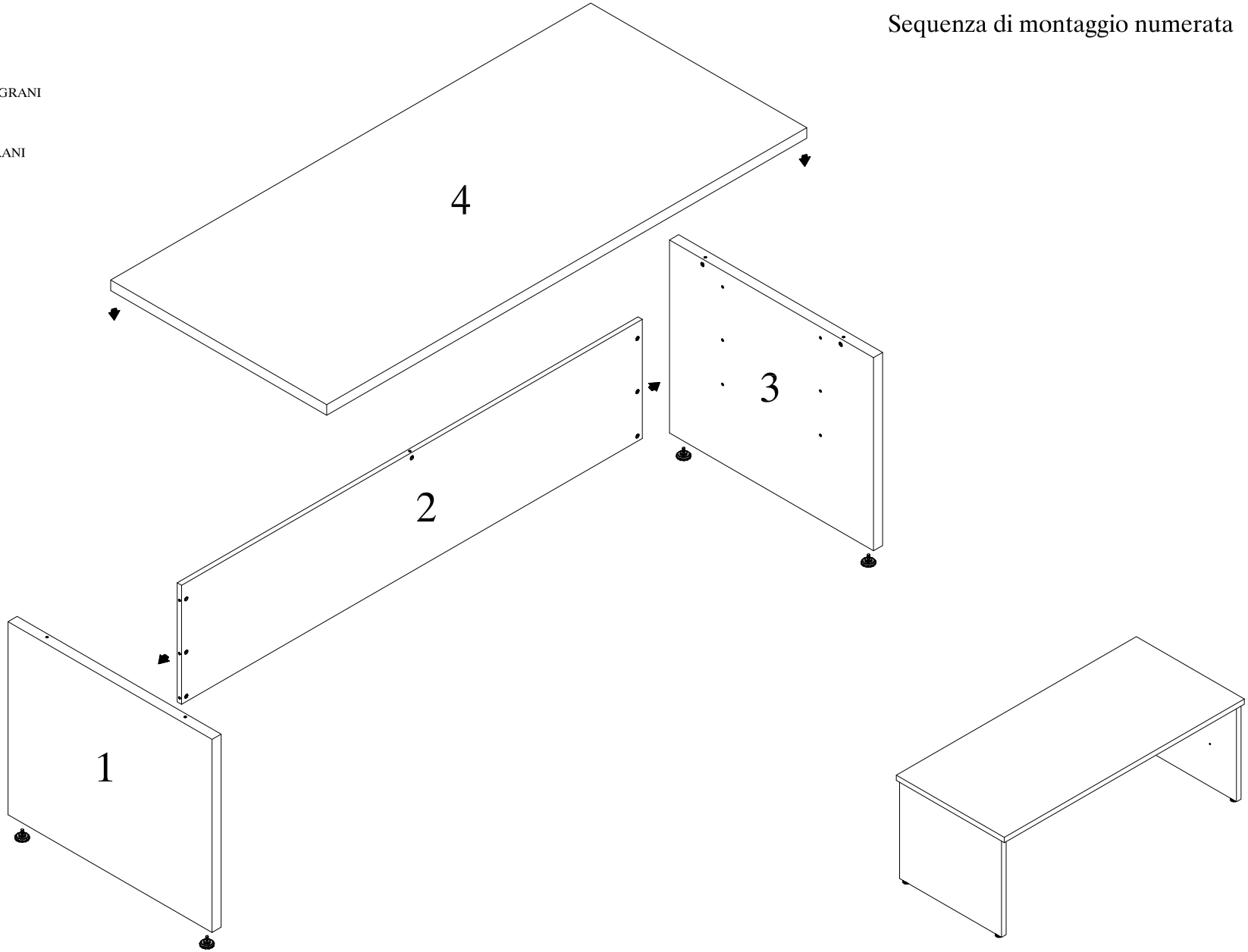

FLYCOM
MOBILI UFFICIO
C.da Palma s.n. - 95048 SCORDIA (CT)
Tel.: 095/7935013 PBX - Fax: 095/7935015

SCHEMA DI MONTAGGIO :

SERIE PLANO/CUBO Allungo Dattilo

FERRAMENTA:

A n. 5 BARILOTTI 14X9 + GRANI

B n. 5 TIRANTI

C n. 3 SPINE LEGNO

D n. 3 PIEDINI

E n. 1 PIASTRA COMPLANARE CON VITI

Sequenza di montaggio numerata

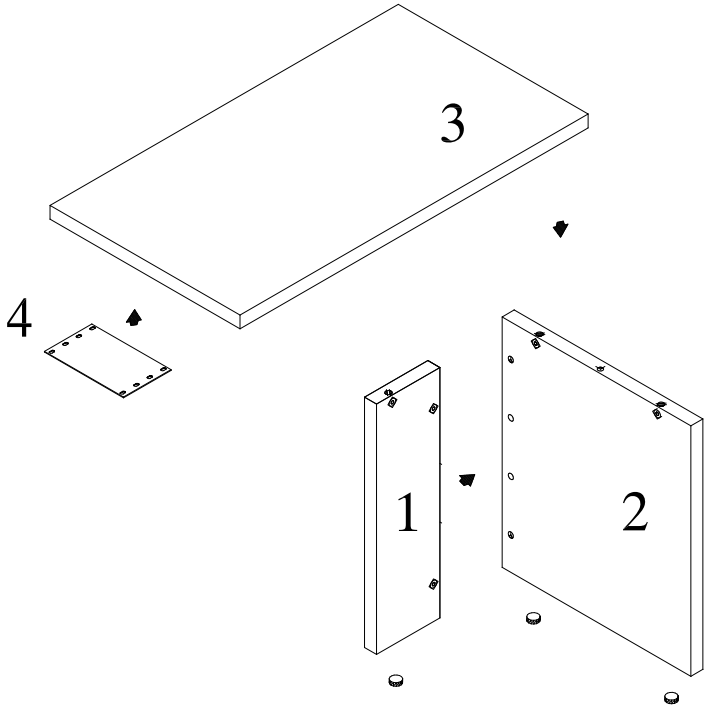

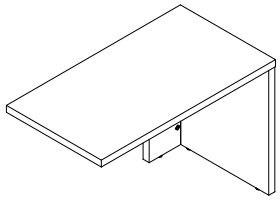

compir s.r.l.
C.da Mannanici sn -95048 Scordia(CT)
Tel 095 7937011 - 095 7937015

Schema di montaggio:
CUBO
Penisola

Rev. 00

Sequenza di montaggio numerata

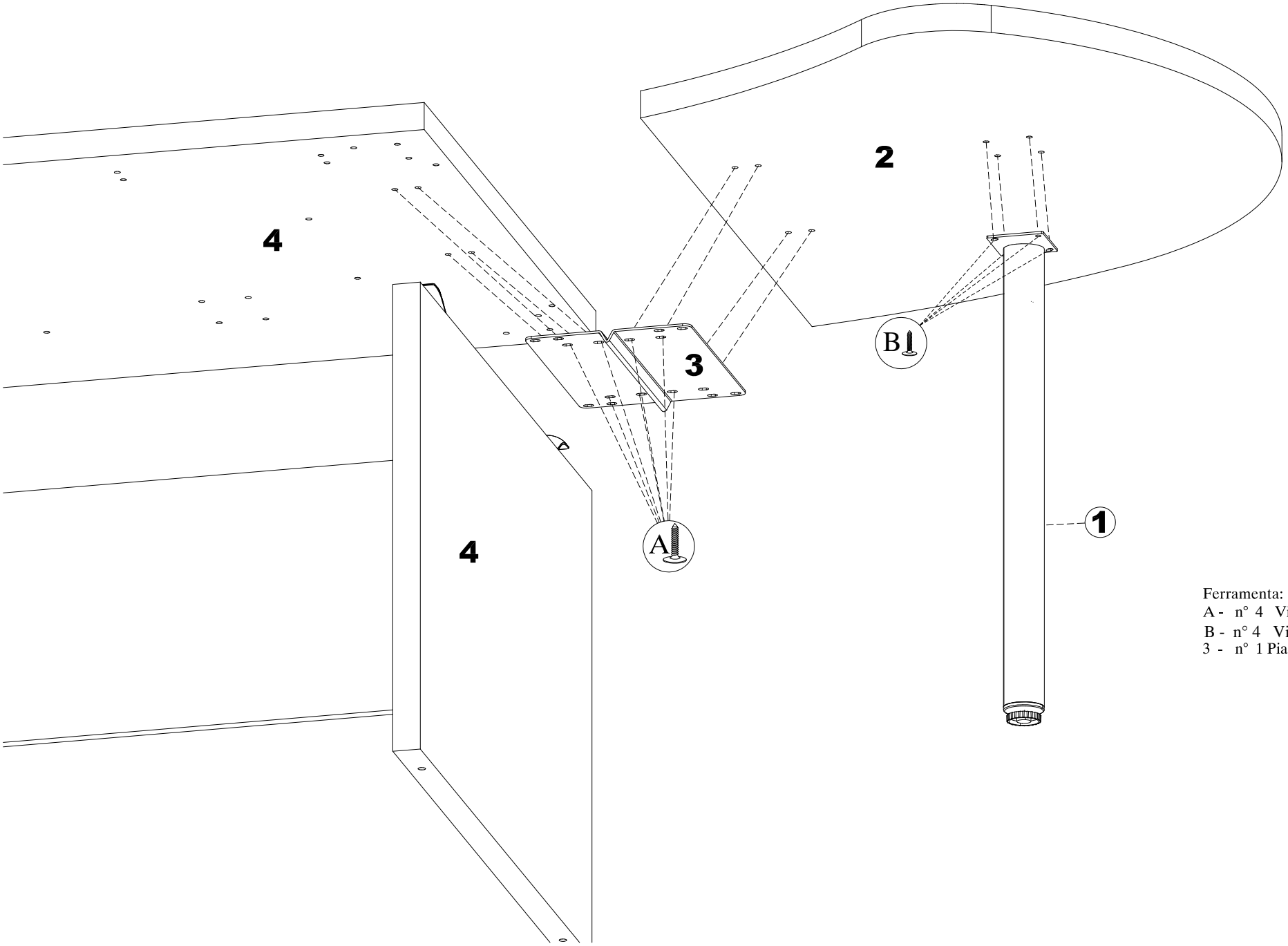

Ferramenta:
A - n° 4 Vite TBL 6x15
B - n° 4 Vite 3,5x15
3 - n° 1 Piastra di colleg.

FLYCOM
MOBILI UFFICIO
C.da Palma s.n. - 95048 SCORDIA (CT)
Tel.: 095/7935013 PBX - Fax: 095/7935015

SCHEMA DI MONTAGGIO :

SERIE PLANO SCRIVANIE

PL203-PL204-PL205-PL206

Sequenza di montaggio numerata

FERRAMENTA:

A n. 6 VITI 6X10 per i piani in vetro

B n. 6 VITI 6X16 per i piani in legno

B n. 16 VITI 6X16 per travi di collegamento

C n. 4 PIEDINI

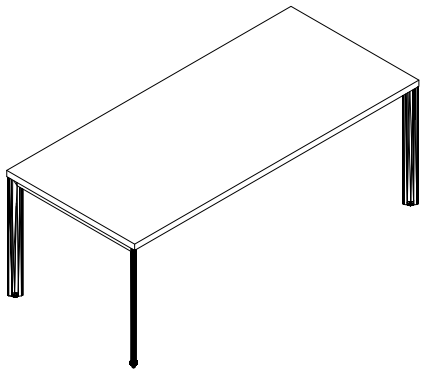

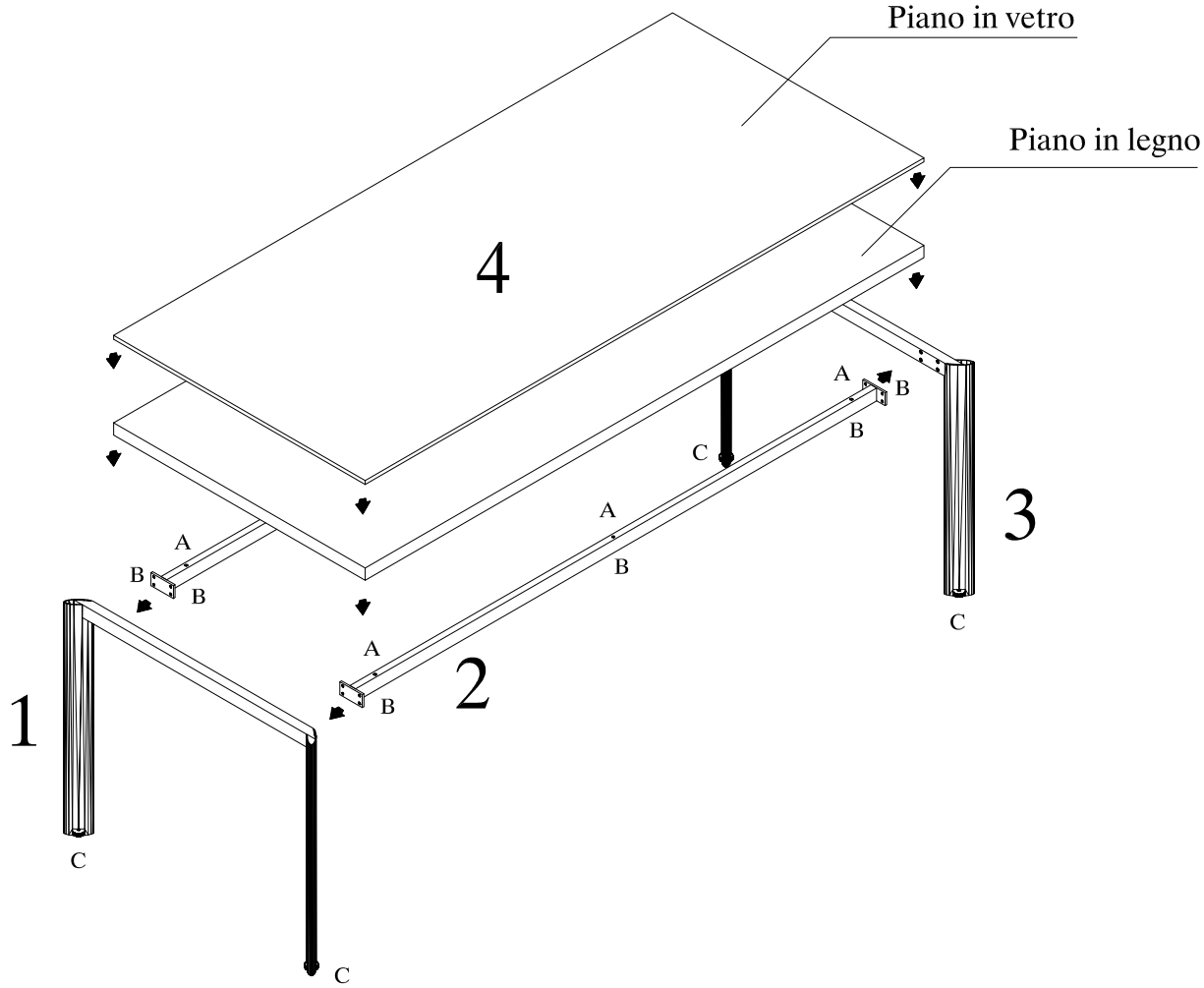

compir s.r.l.
C.da Mannanici sn -95048 Scordia(CT)
Tel 095 7937011 - 095 7937015

Schema di montaggio: CUBO Gonna per scrivania

Rev. 00

Sequenza di montaggio numerata

Ferramenta:
A - n° 4 Vite 6x16 TBL
B - n° 4 Vite M6X16 TCCEI 8,8
2 - n° 1 Coppia staffe gonna

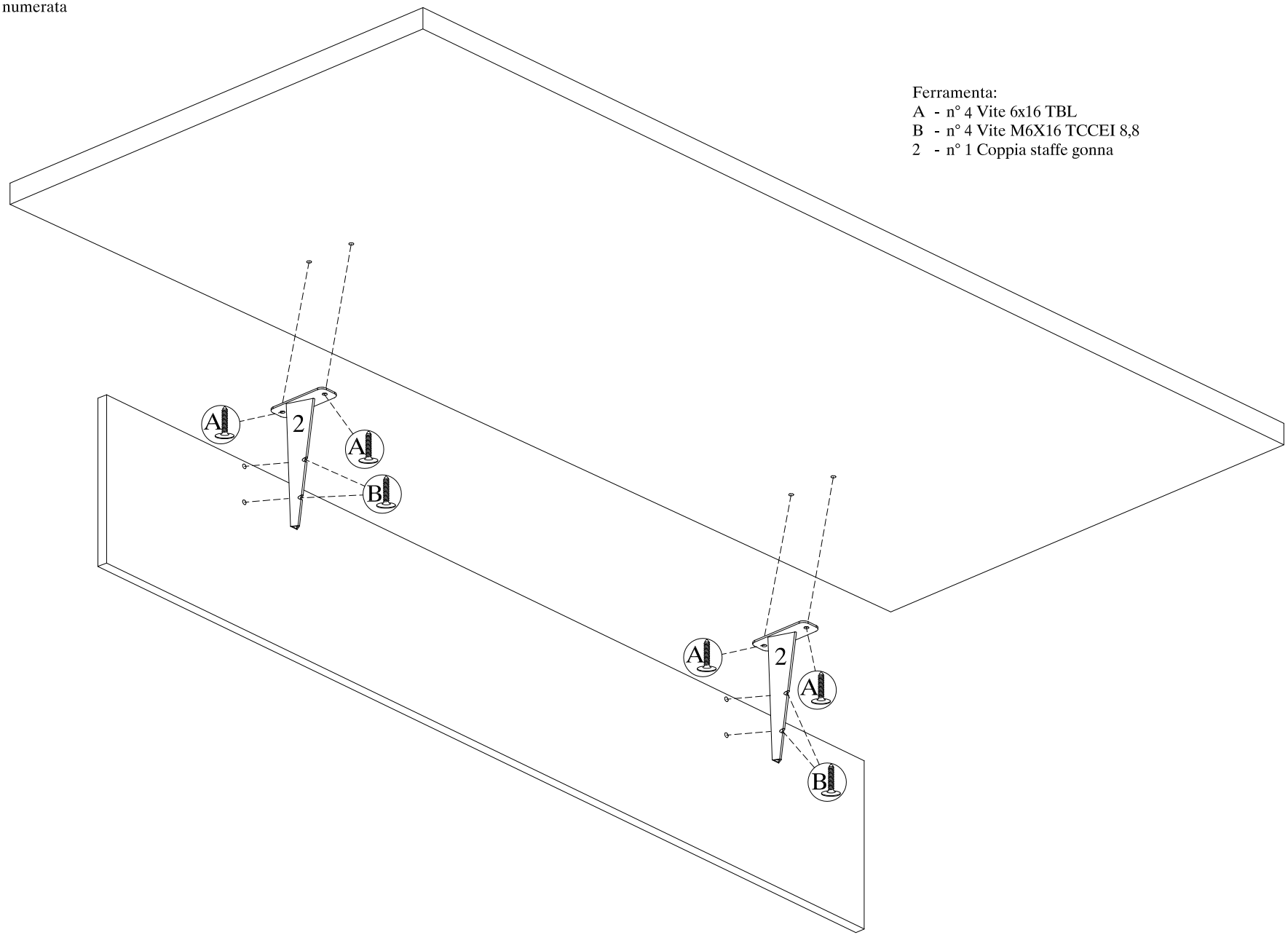

FLYCOM
MOBILI UFFICIO
C.da Palma s.n. - 95048 SCORDIA (CT)
Tel.: 095/7935013 PBX - Fax: 095/7935015

SCHEMA DI MONTAGGIO :

SERIE PLANO SCRIVANIE +SERVENTE

PL203S-PL204S-PL205S-PL206S-PL203C-PL204C
PL205SC-PL206SC

Sequenza di montaggio numerata

FERRAMENTA:

A n. 6 VITI 6X10 per i piani in vetro

B n. 6 VITI 6X16 per i piani in legno

B n. 16 VITI 6X16 per travi di collegamento

C n. 2 VITI 8X40
n. 2 RONDELLE 8X40

D n. 2 PIEDINI

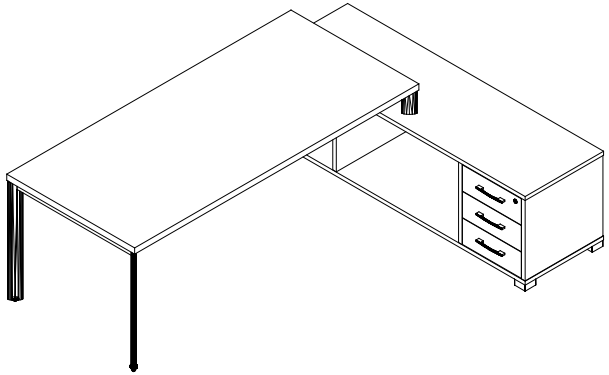

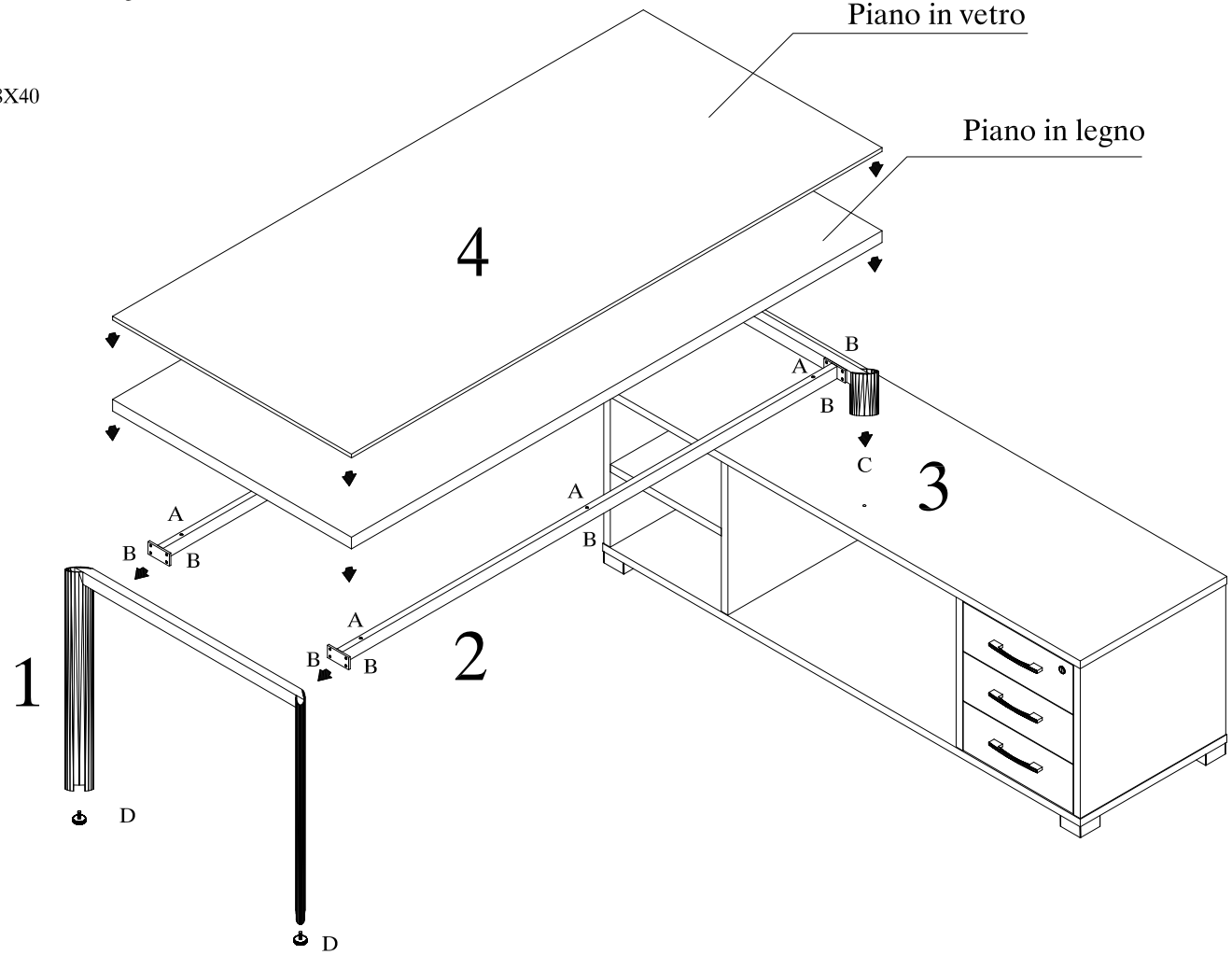

FLYCOM
MOBILI UFFICIO
C.da Palma s.n. - 95048 SCORDIA (CT)
Tel.: 095/7935013 PBX - Fax: 095/7935015

SCHEMA DI MONTAGGIO :

SERIE PLANO SERVENTE

PL222

Sequenza di montaggio numerata

FERRAMENTA:

A n. 8 BARILOTTI 14X12,5 + GRANI

B n. 8 BARILOTTI 14X12,5 SB + GRANI

C n. 16 TIRANTI 7X35

D n. 24 SPINE LEGNO

E n. 20 VITI 3,5X20

F n. 2 VITI 8X50

G n. 5 PIEDINI

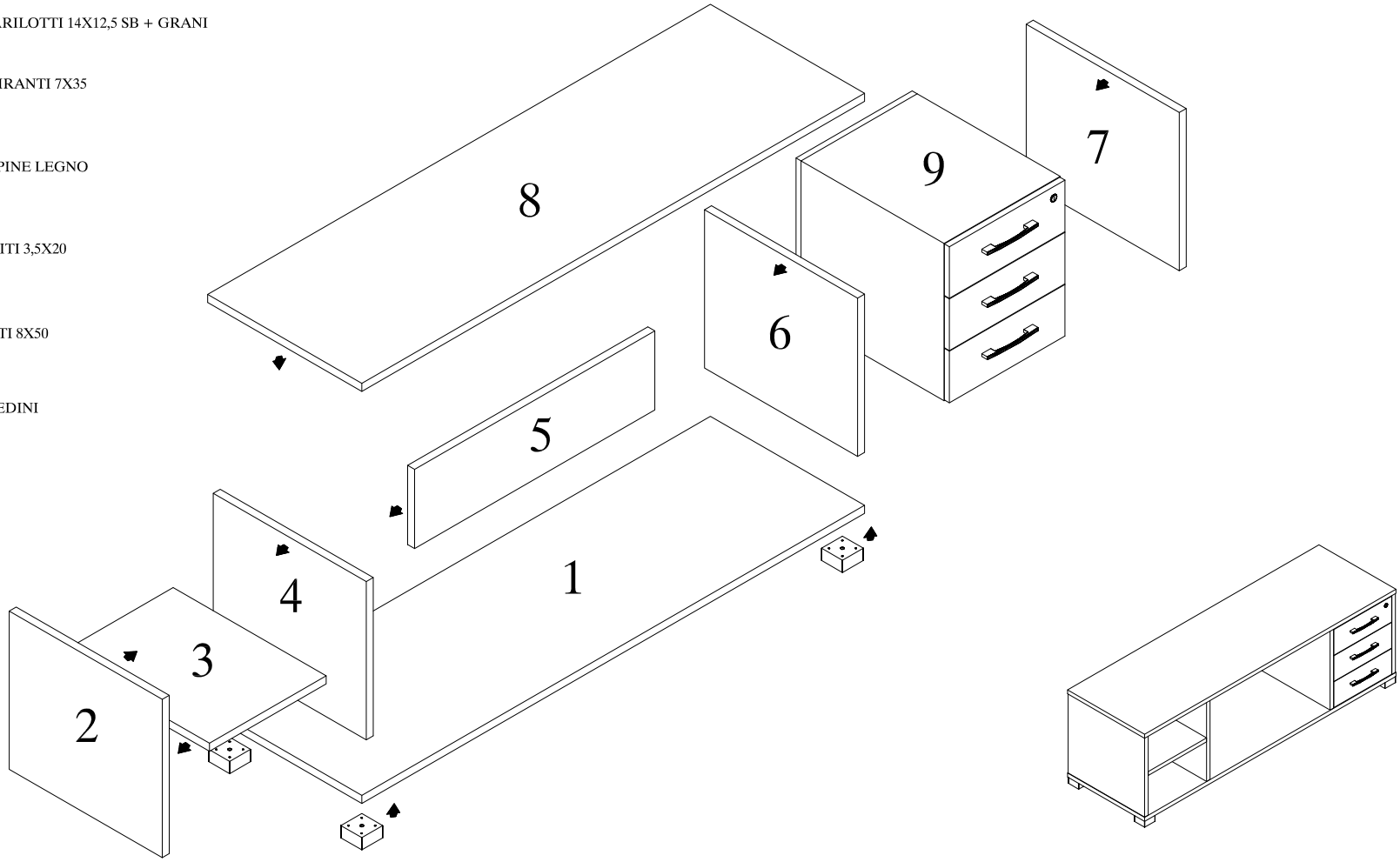

FLYCOM
MOBILI UFFICIO
C.da Palma s.n. - 95048 SCORDIA (CT)
Tel.: 095/7935013 PBX - Fax: 095/7935015

SCHEMA DI MONTAGGIO :

SERIE CUBO TAVOLI RIUNIONE

CB312-CB313-CB314-CB315-CB316

Sequenza di montaggio numerata

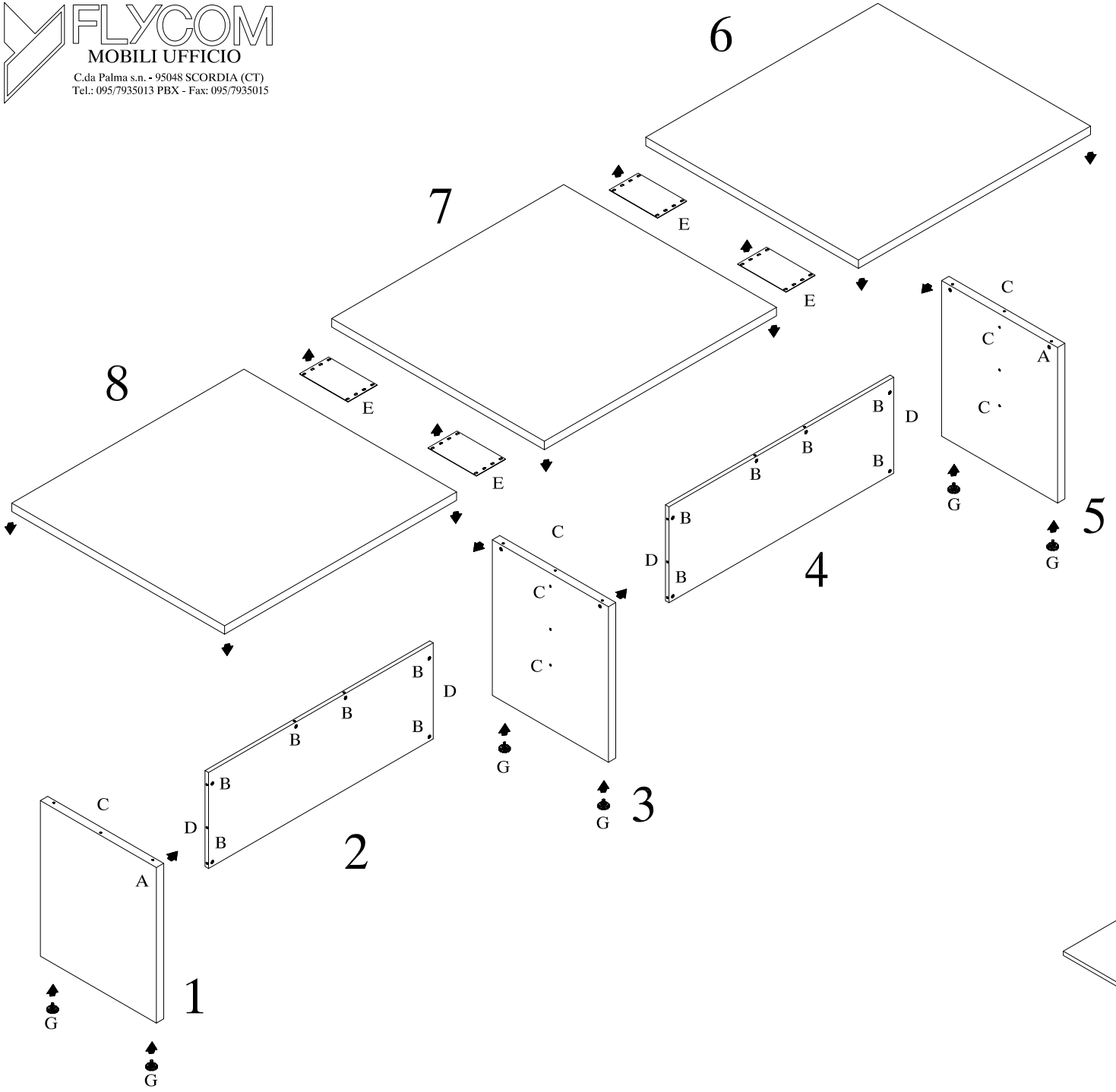

FERRAMENTA:

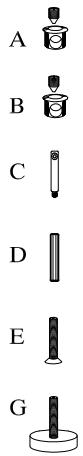

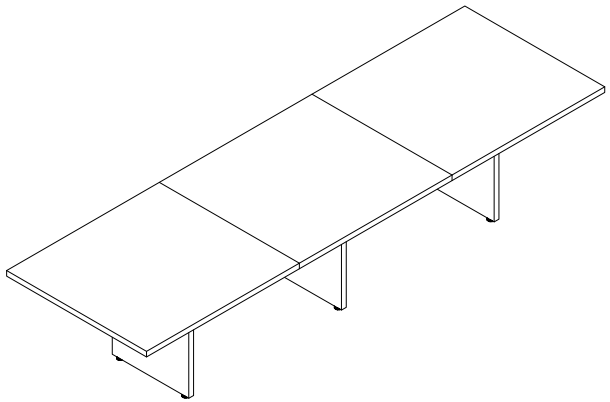

C.da Mannanici sn -95048 Scordia(CT)
Tel 095 7937011 - 095 7937015

Schema di montaggio:
CUBO
Tavoli riunione sagomati con fianchi

Rev. 00

Sequenza di montaggio numerata

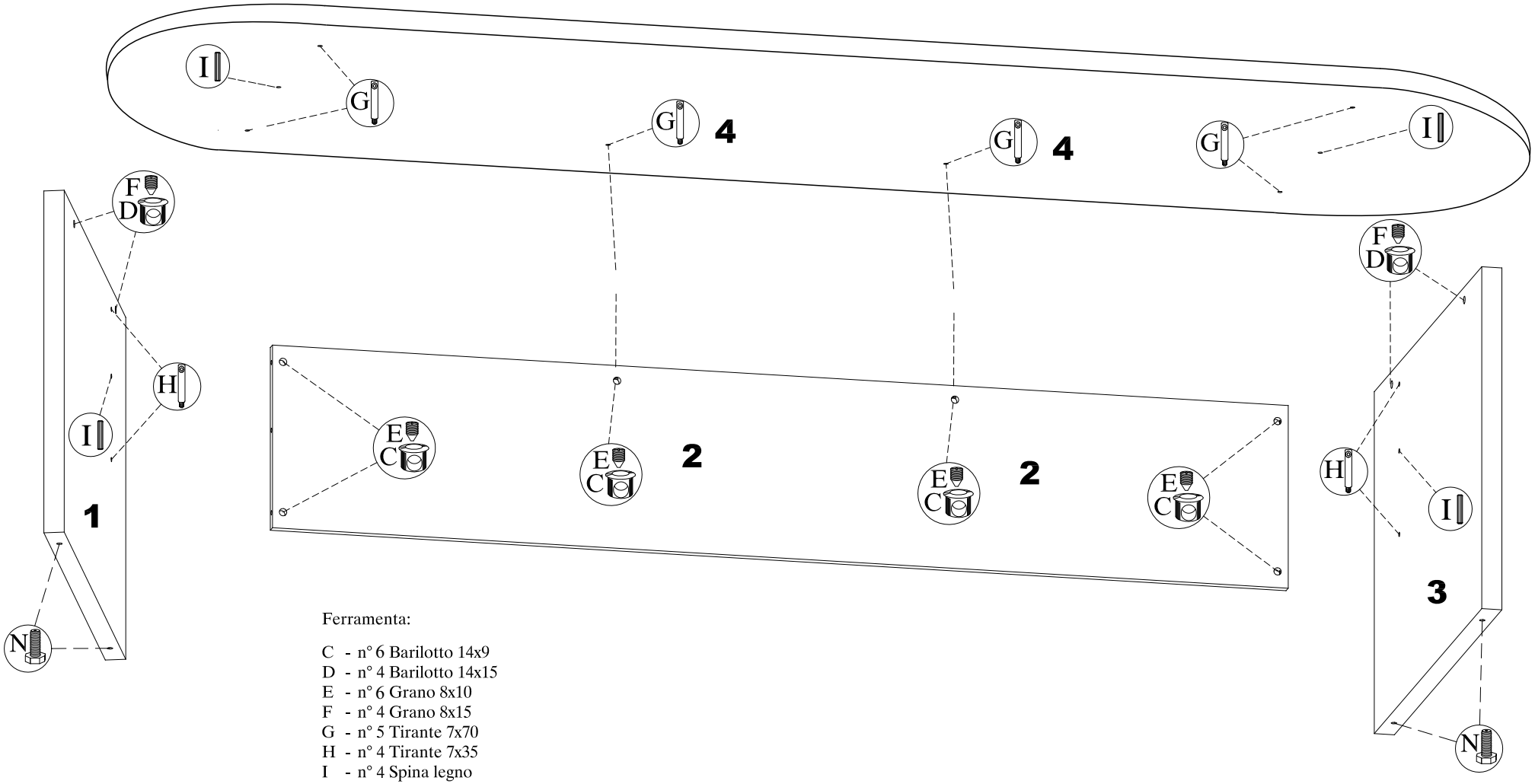

Ferramenta:

C - n° 6 Barilotto 14x9
D - n° 4 Barilotto 14x15
E - n° 6 Grano 8x10
F - n° 4 Grano 8x15
G - n° 5 Tirante 7x70
H - n° 4 Tirante 7x35
I - n° 4 Spina legno
N - n° 4 Piedino scrivania Manager

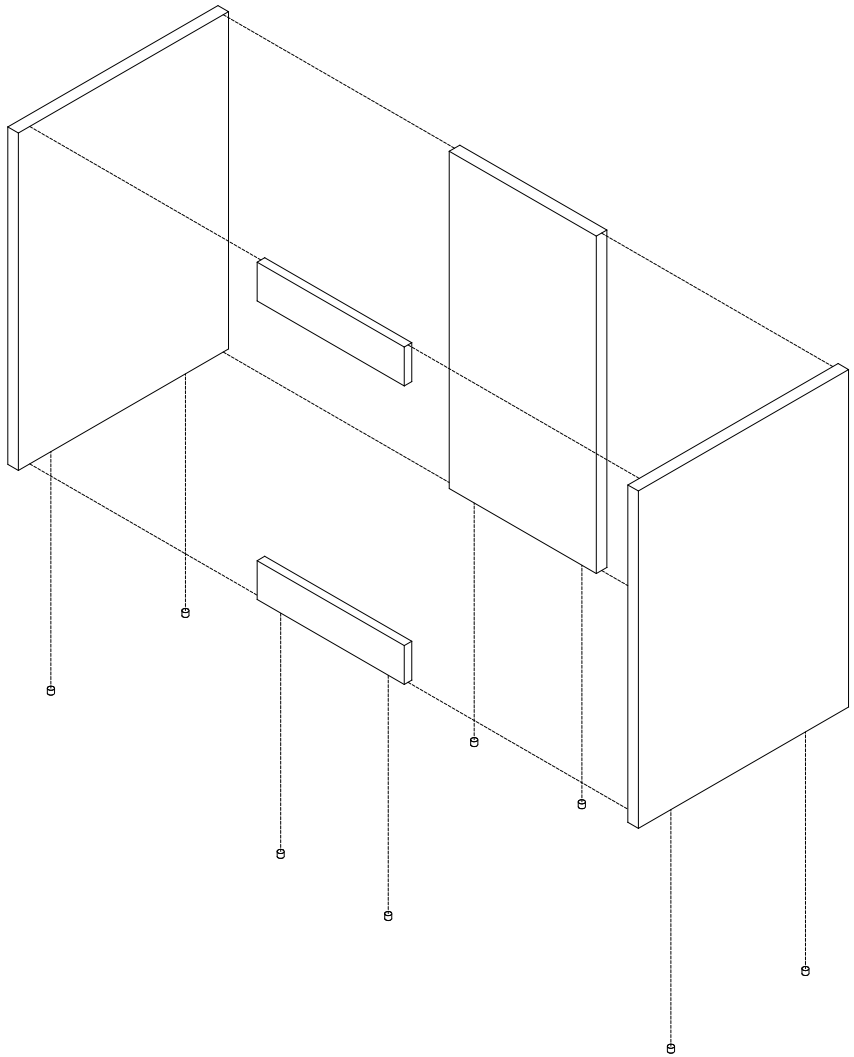

1. Montare i due mobili sottopiano con tiranti, barilotti e spine; fissare i piedini nei fianchi, nel retro e nella fascia inferiore

Barilotto con grano *Tirante* *Spina legno* *Piedino*

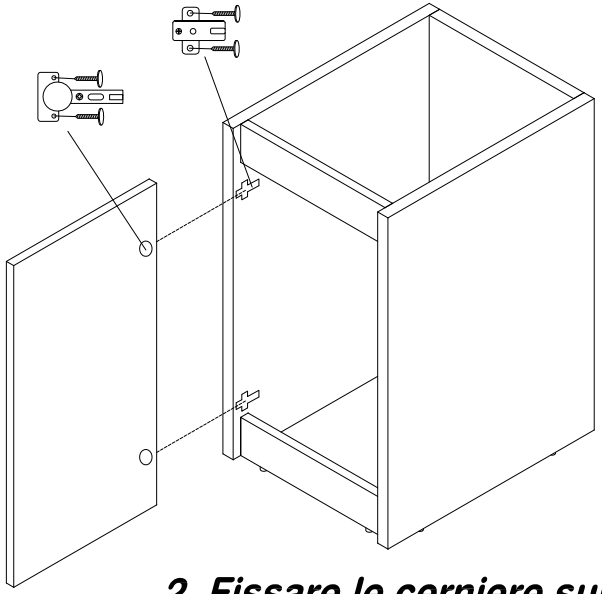

2. Fissare le cerniere sull'anta, e l'anta alle basette del mobile (da montare sul fianco)

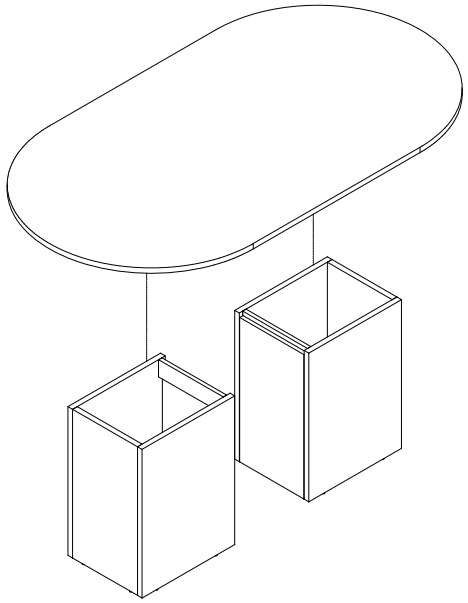

2. Fissare il piano ai mobili con tiranti, barilotti e spine

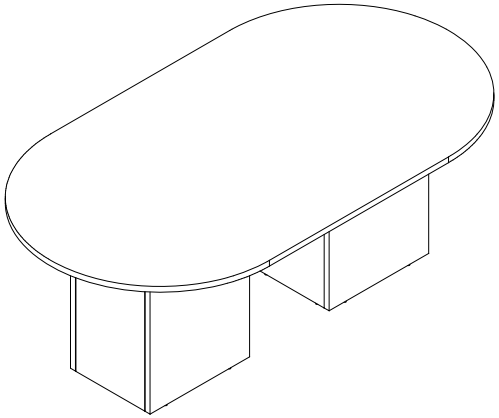

FLYCOM
MOBILI UFFICIO
C.da Palma s.n. - 95048 SCORDIA (CT)
Tel.: 095/7935013 PBX - Fax: 095/7935015

SCHEMA DI MONTAGGIO :

SERIE CUBO TAVOLI RIUNIONE

CB317-CB318-CB319-CB320-CB321

Sequenza di montaggio numerata

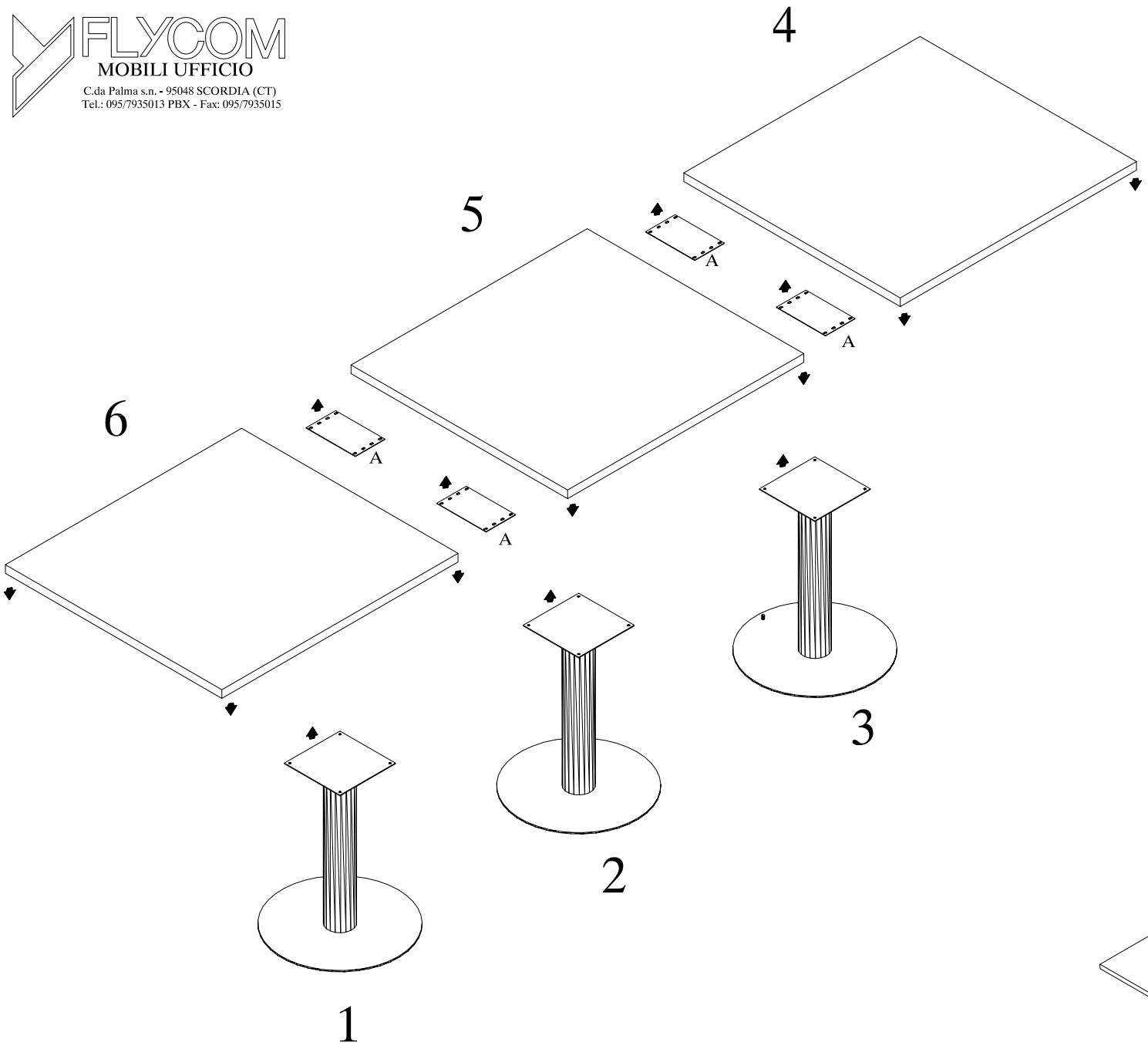

FERRAMENTA:

A n. 32 VITI 6X15

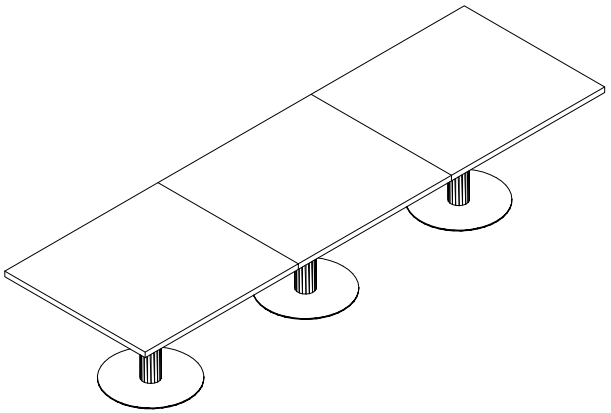

Tavolo riunione sagomato con gamboni

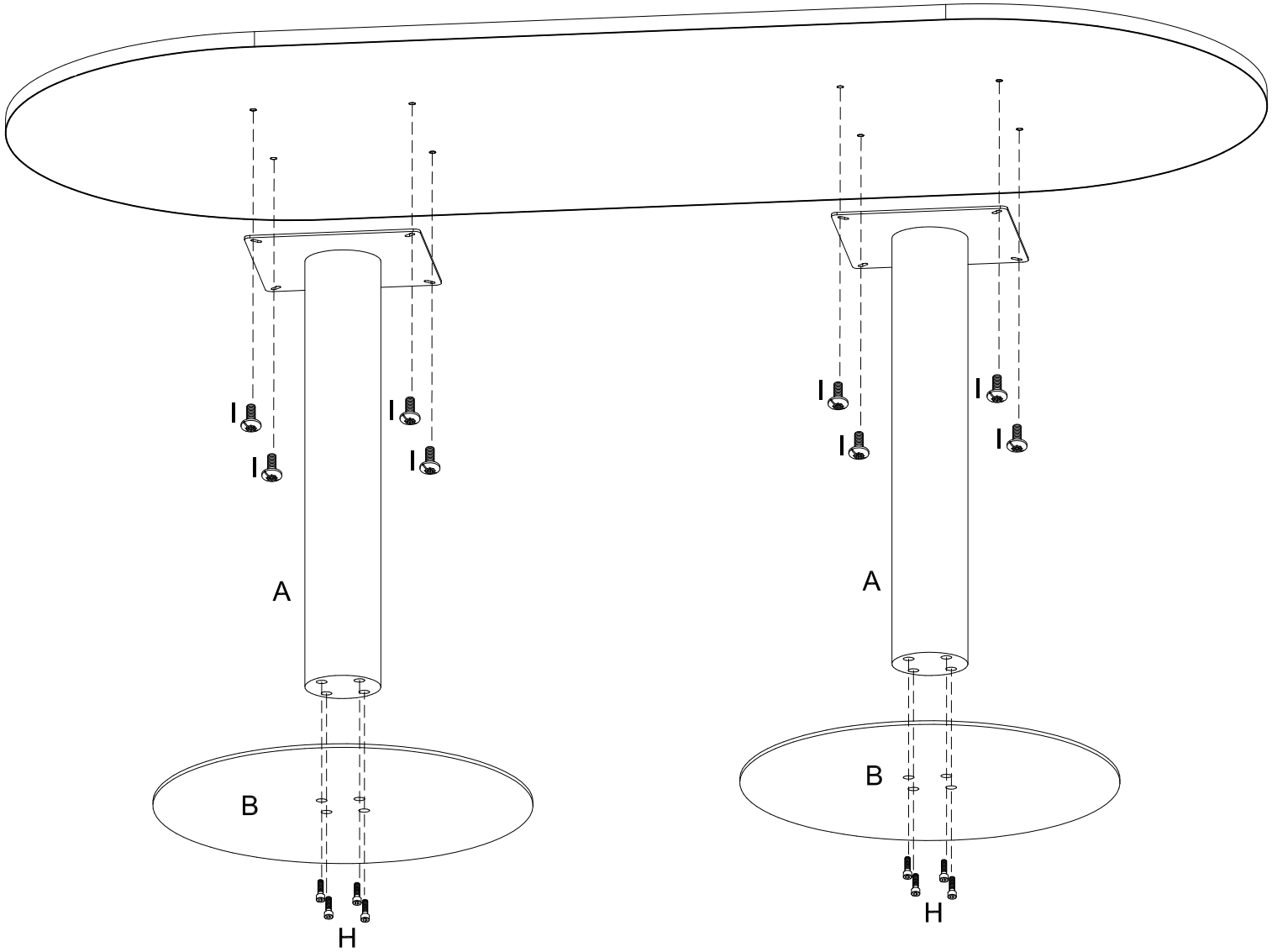

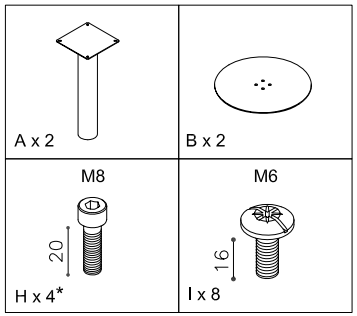

* = n°8 (se il tipo di gambone non ha la piastra superiore saldata)

Schema di montaggio:

TAVOLO RIUNIONE CIRCOLARE

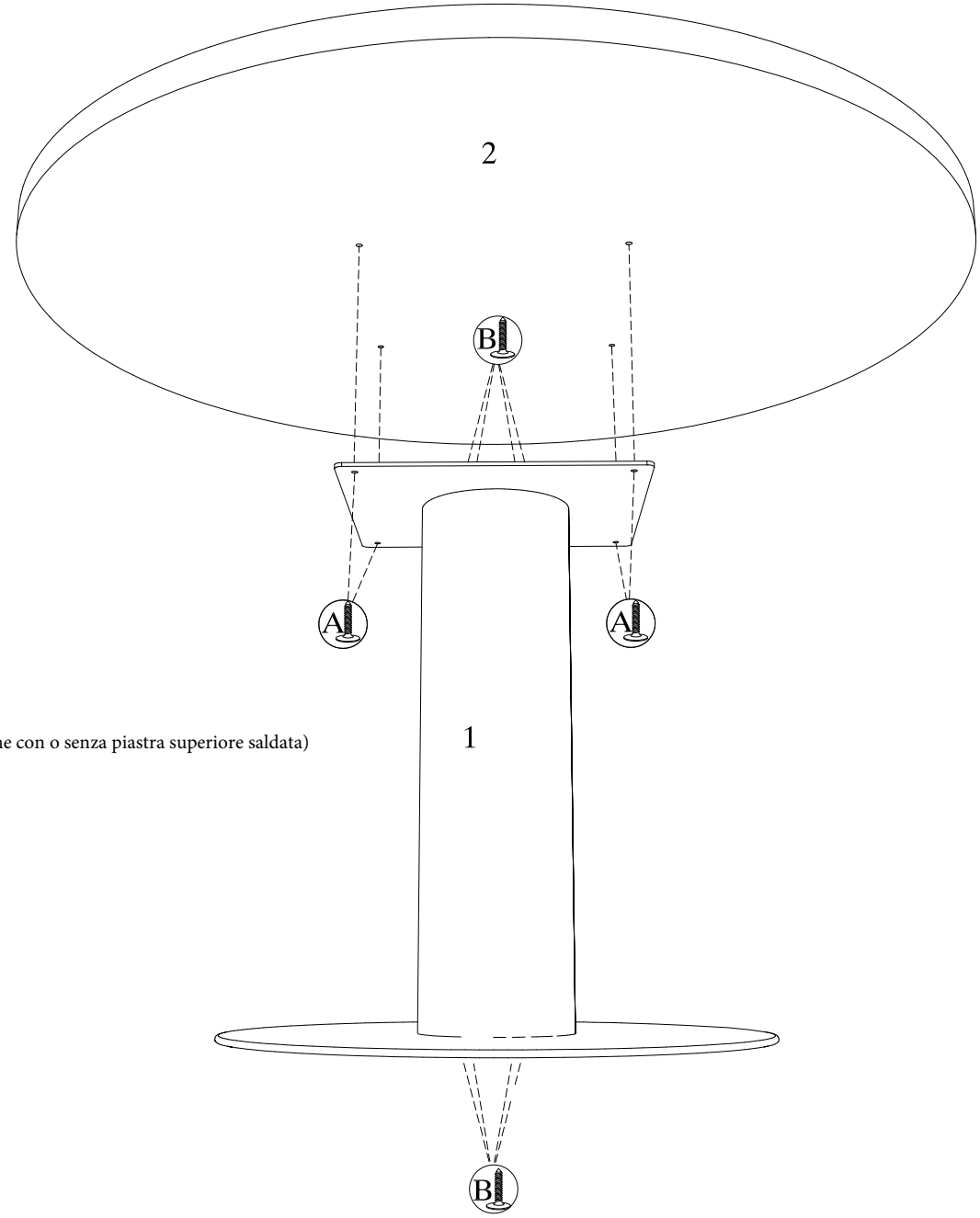

Ferramenta:
A - n° 4 Vite TBL 6MAX15
B - n°4/8 Vite TSPCEI 8X35 (in base al tipo di gambone con o senza piastra superiore saldata)

Rev. 00

compir s.r.l.
C.da Mannanici sn -95048 Scordia(CT)
Tel 095 7937011 - 095 7937015

Sequenza di montaggio numerata

FLYCOM
MOBILI UFFICIO
C.da Palma s.n. - 95048 SCORDIA (CT)
Tel.: 095/7935013 PBX - Fax: 095/7935015

SCHEMA DI MONTAGGIO :

SERIE FORMA-CUBO-PLANO-LIFE ETAGERE MEDIO-ALTO

FA118-FA119

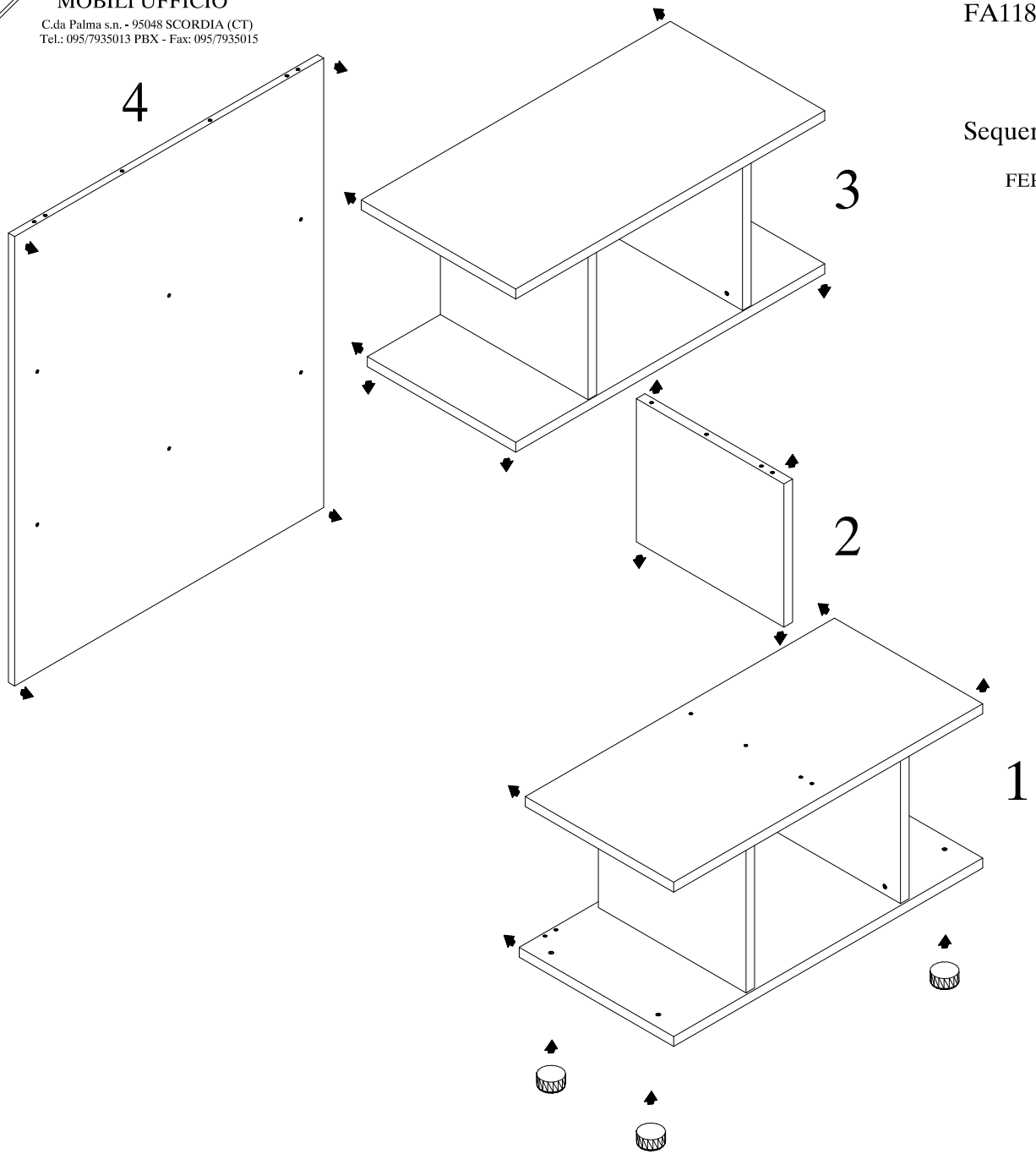

Sequenza di montaggio numerata

FERRAMENTA:

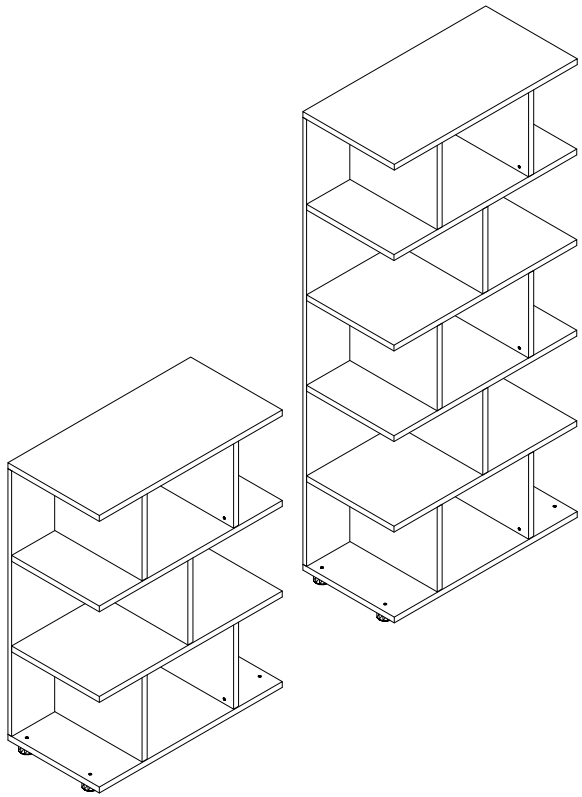

SCHEMA DI MONTAGGIO :

SERIE FRONT OFFICE ART. FO153
FO154
FO155
FO156

FLYCOM
MOBILI UFFICIO
C.da Palma s.n. - 95048 SCORDIA (CT)
Tel.: 095/7935013 PBX - Fax: 095/7935015

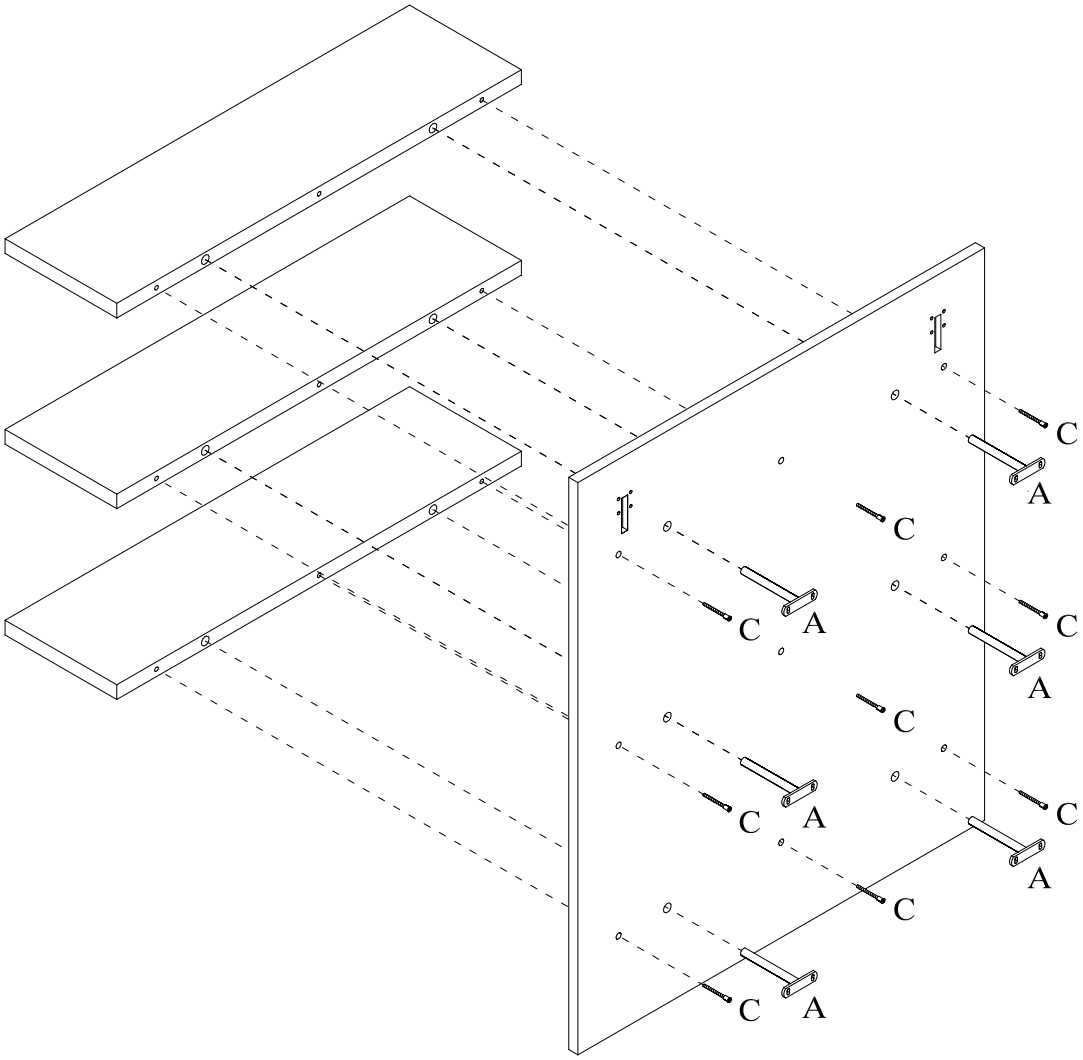

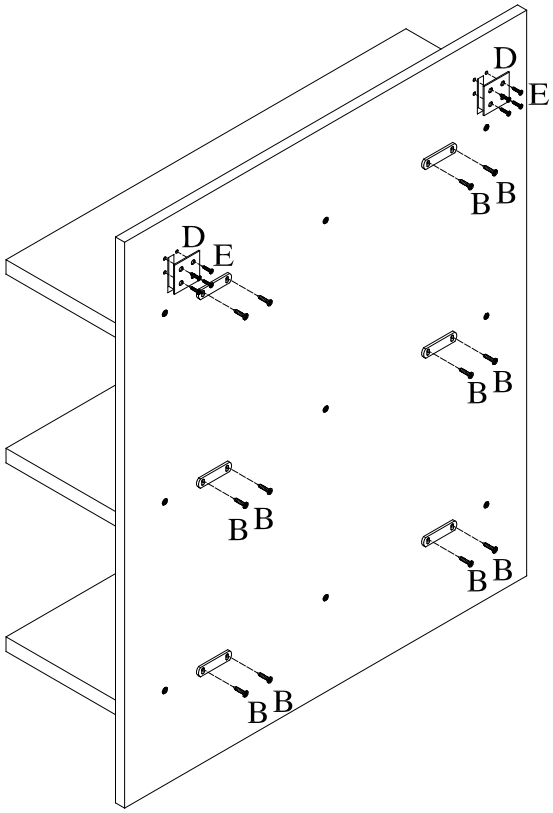

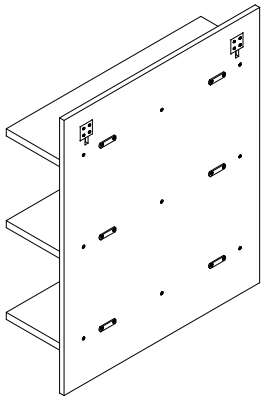

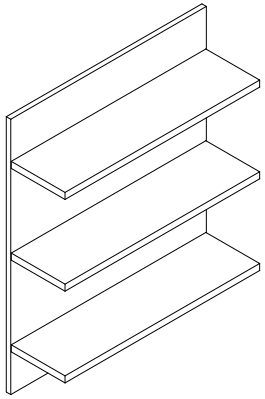

Ferramenta:
A - Staffe reggimensola da 11 cm
B - Vite autof. 5,5x20 per staffa
C - Vite testa esagonale 6,3x50
D - Piastrina per retro (per tasselli muro non forniti)
E - Vite autof. 3,5x16 per piastrina

FLYCOM
MOBILI UFFICIO
C.da Palma s.n. - 95048 SCORDIA (CT)
Tel.: 095/7935013 PBX - Fax: 095/7935015

SCHEMA DI MONTAGGIO :

SERIE STRATOS ETAGERE SU RUOTE
ST242-ST243-ST244

Sequenza di montaggio numerata

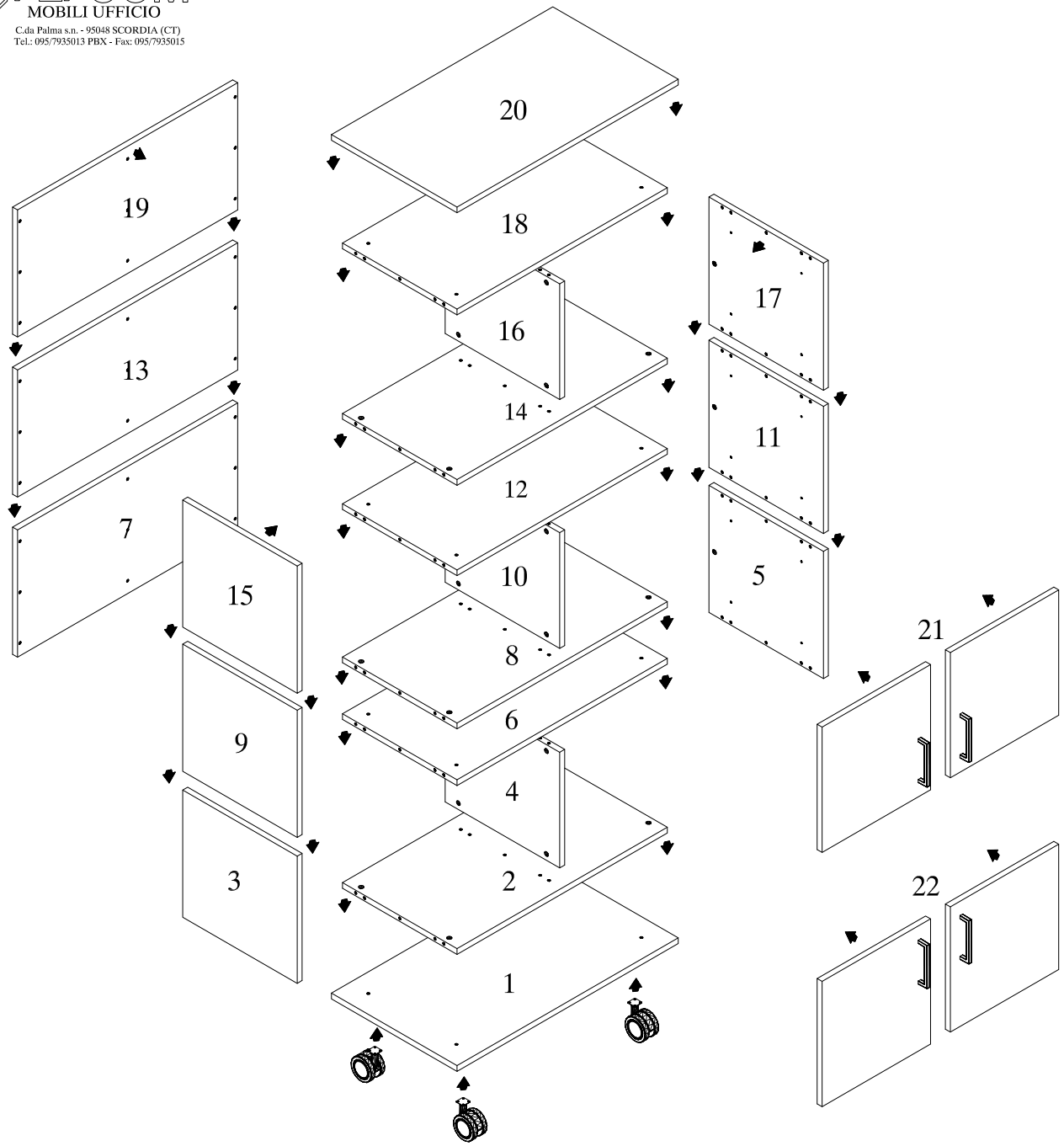

Ferramenta

A n.14 BARILOTTI DA 14X12,5+GRANI

B n.20 BARILOTTI DA 14X9+GRANI

C n. 34 TIRANTI 7X35

D n.18 SPINE LEGNO

E n. 2 VITI TBL 6MAX30

F n. 16 VITI AUTOFILETTATE 3,5X16

G n. 4 VITI 4MAX25

H n. 8 CERNIERE LEGNO

I n. 4 PIEDINI

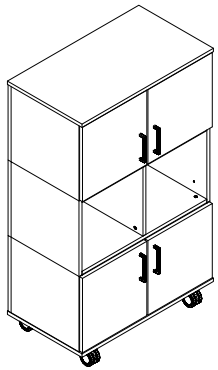

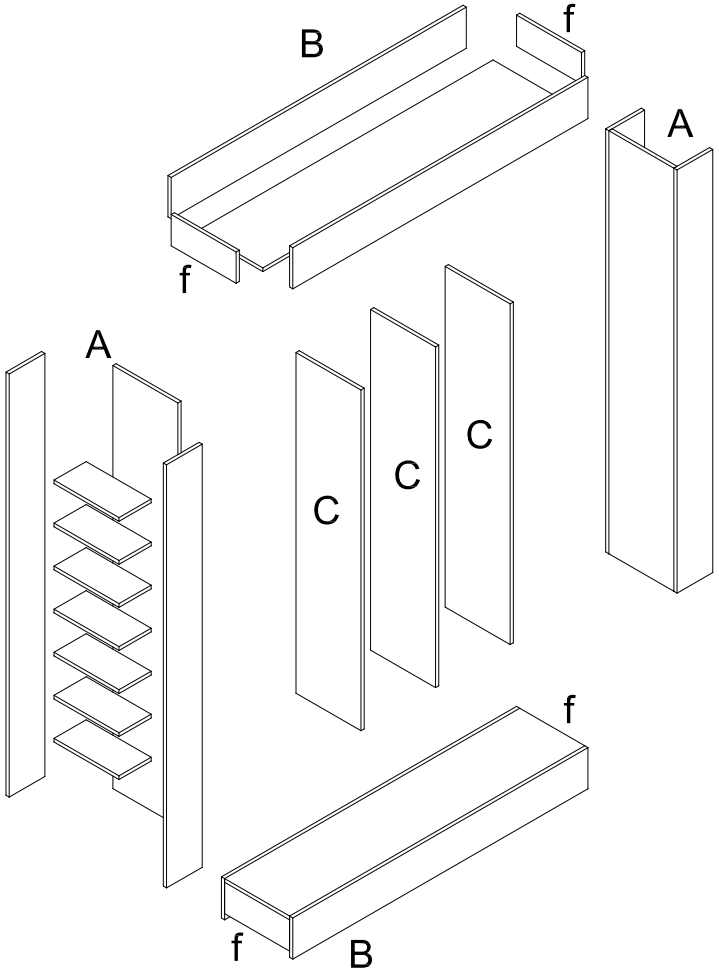

1. Montare i due moduli esterni con pianetti (A) con tiranti, barilotti e spine e mettere piedini sotto.
2. Montare i due basamenti inferiore e superiore (B) con tiranti, barilotti e spine e mettere piedini in quello inferiore

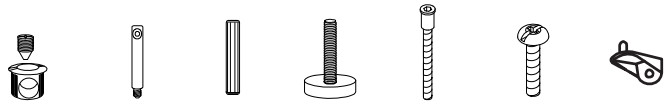

Barilotto con grano | Tirante | Spina legno | Piedino | Vite da 5 cm | Vite TBL | Reggipiano

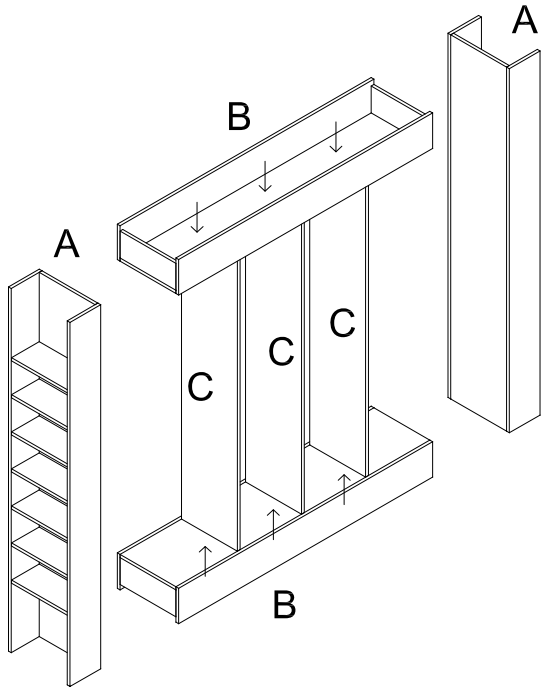

3. Fissare i fianchi centrali (C) ai basamenti (B) con le viti da 5 cm testa esagonale e spine

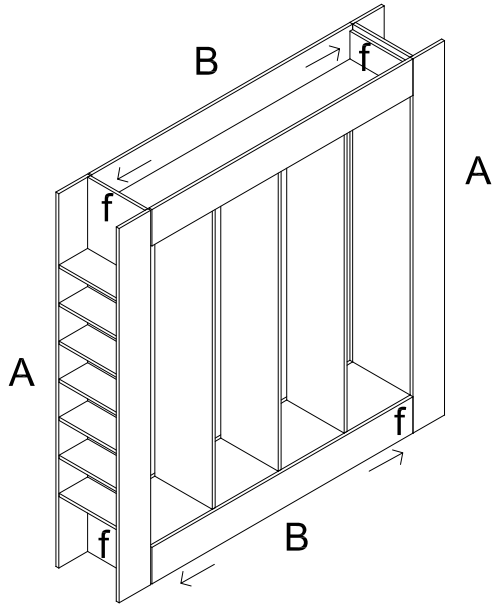

4. Fissare i moduli esterni (A) ai basamenti (B) con le viti TBL tramite fori passanti nei fianchetti (f)

compir

Libreria Centrostanza ES118-ES119-ES120

Nello schema è raffigurato ES120
Nelle librerie ES118-ES119 varia il numero di ripiani e fianchi centrali

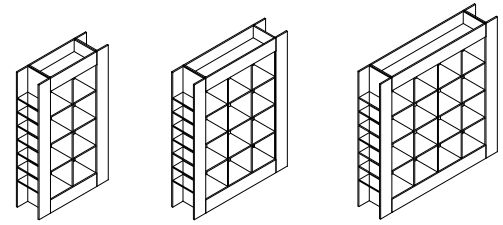

ES118 ES119 ES120

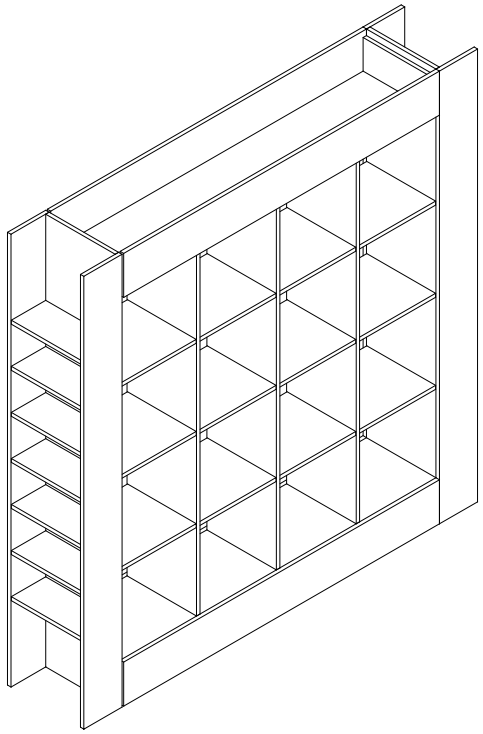

5. Fissare i reggipiano ai fianchi centrali e laterali e inserire i ripiani centrali

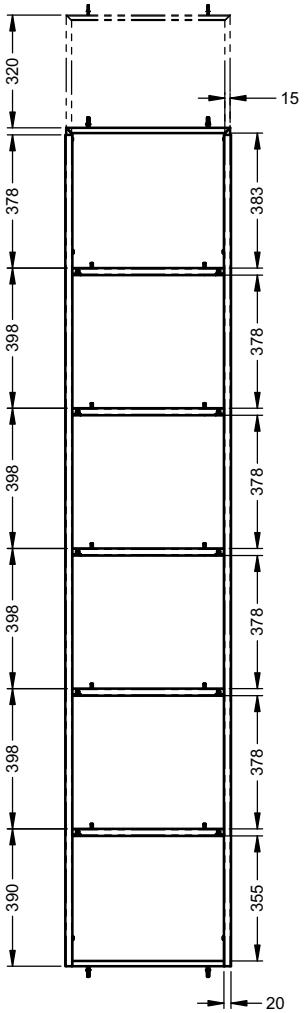

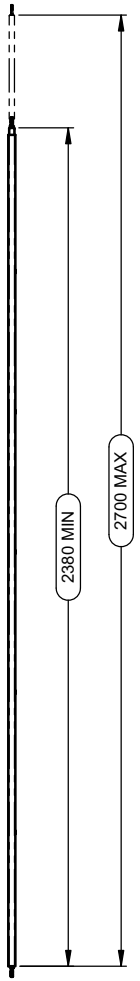

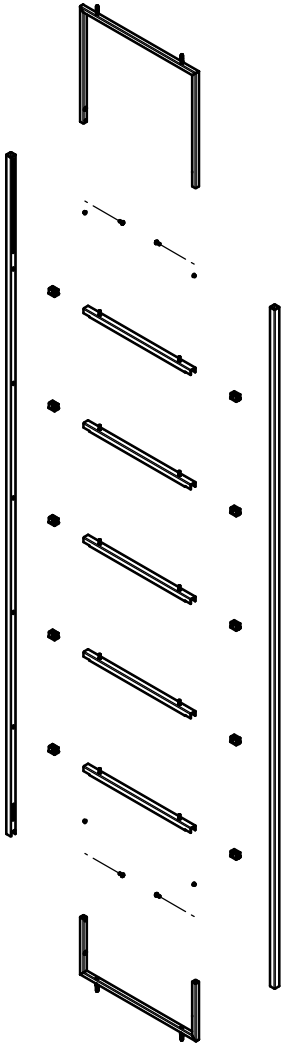

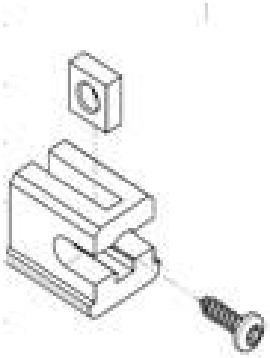

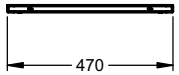

Non forniamo tasselli e viti per fissare la struttura a pavimento e soffitto in quanto quelli dipendono da dove viene installata

FISSAGGIO MENSOLE ALLA STRUTTURA

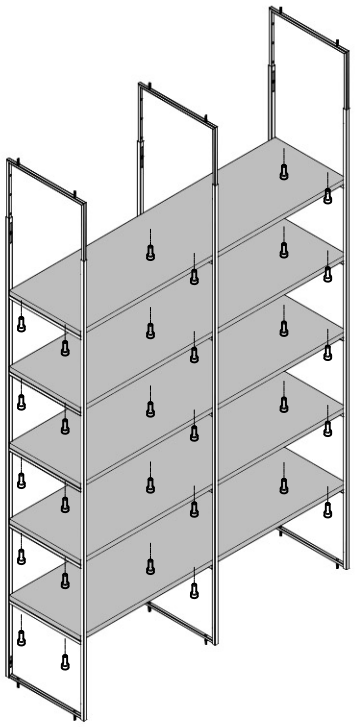

In dotazione 10 viti per spalla TCEI M6x16 per fissare i ripiani alla stessa.

Mobile centrostanza con struttura in ferro con mensole a sbalzo e a filo Pompir

FLYCOM
MOBILI UFFICIO
C.da Palma s.n. - 95048 SCORDIA (CT)
Tel.: 095/7935013 PBX - Fax: 095/7935015

Schema di montaggio: Carcassa mobile lockers h119

(I lockers H158 hanno un ripiano strutturale in più)

Ferramenta:
A - n°16 Tiranti
B - n°16 Barilotti
C - n°16 Grani da 8
D - n°24 Spine legno
F - n°4 Piedini a vite
G - n°4 Copriforo da 8

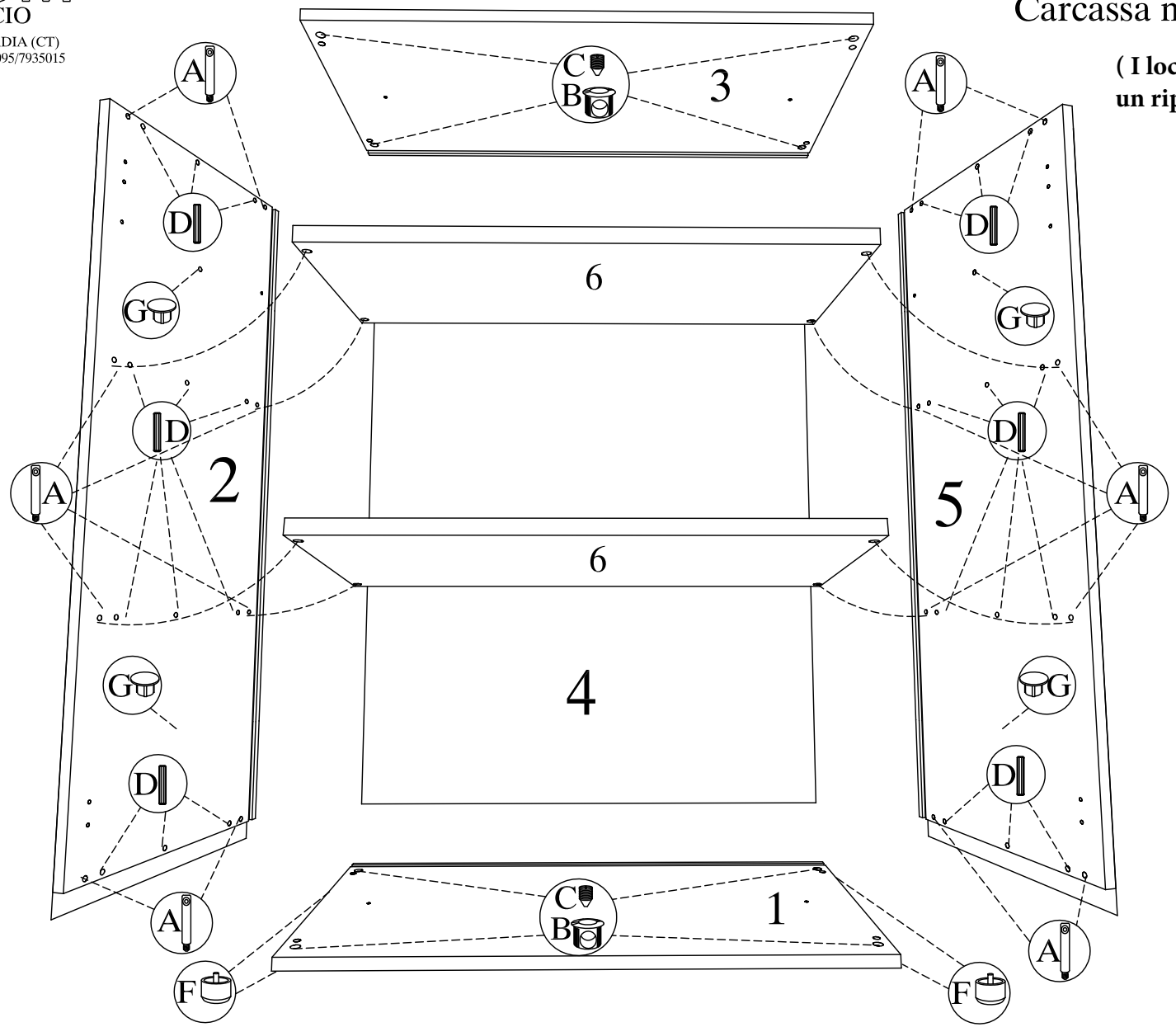

Sequenza di montaggio numerata

Denominazione art.:	Codice schema:	Disegnato da:	Approvazione:
	Carcassa mobile medio		
Schema di montaggio: Carcassa mobile medio **Lockers h119**		Data emissione: **28/02/2024**	Revisione: 01

FLYCOM
MOBILI UFFICIO
C.da Palma s.n. - 95048 SCORDIA (CT)
Tel.: 095/7935013 PBX - Fax: 095/7935015

FLYCOM
MOBILI UFFICIO
C.da Palma s.n. - 95048 SCORDIA (CT)
Tel.: 095/7935013 PBX - Fax: 095/7935015

Schema di montaggio:
Anta per lockers medio

(Nei lockers h 158 le ante sono 4)

Ferramenta:
A - n°6 Basette per cerniere
B - n°6 Cerniere

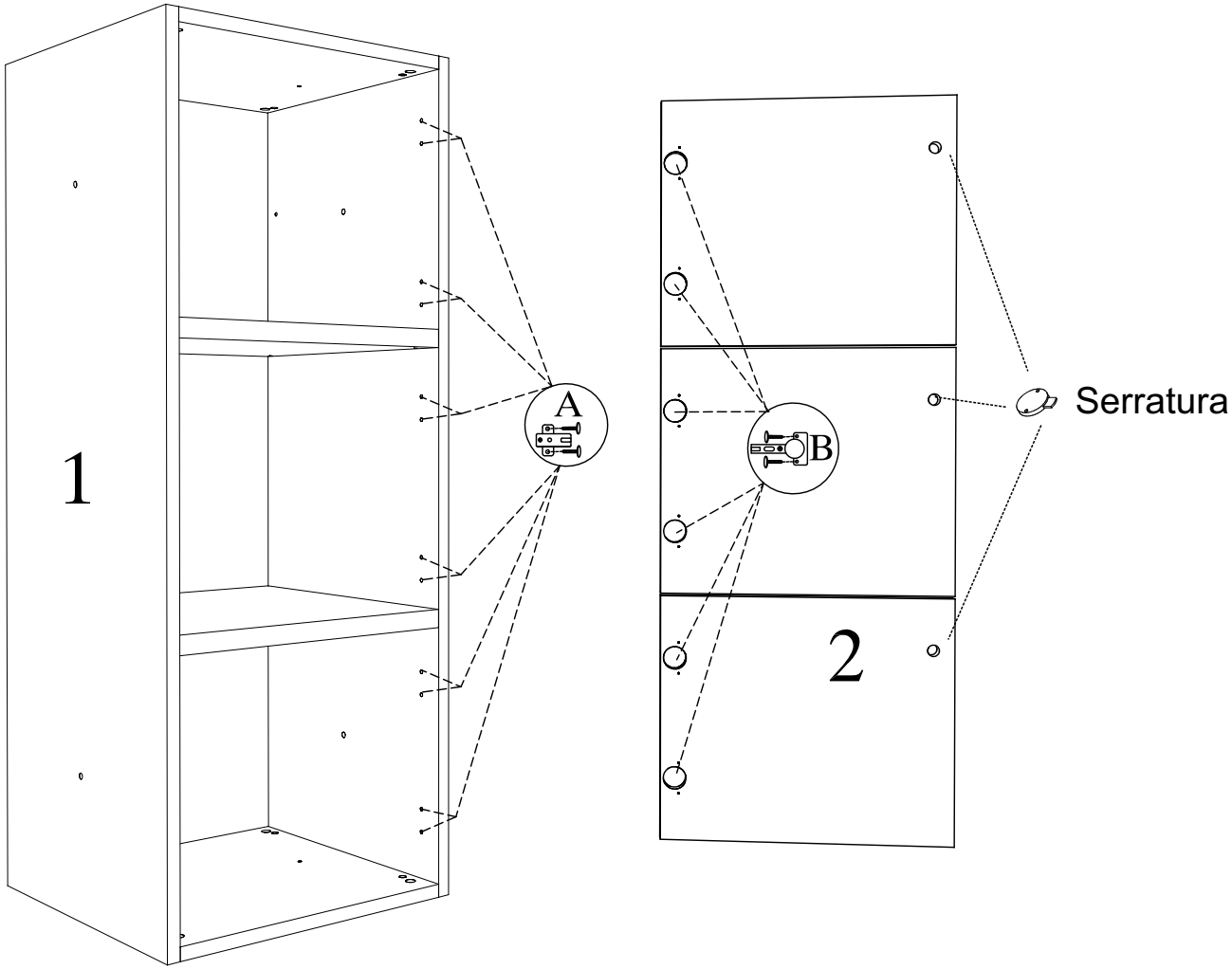

Sequenza di montaggio numerata

Denominazione art.:	Codice schema:	Disegnato da:	Approvazione:	
Schema di montaggio		Data emissione:	Revisione: 00	

FLYCOM
MOBILI UFFICIO
C.da Palma s.n. - 95048 SCORDIA (CT)
Tel.: 095/7935013 PBX - Fax: 095/7935015

Schema di montaggio:
Carcassa mobile basso

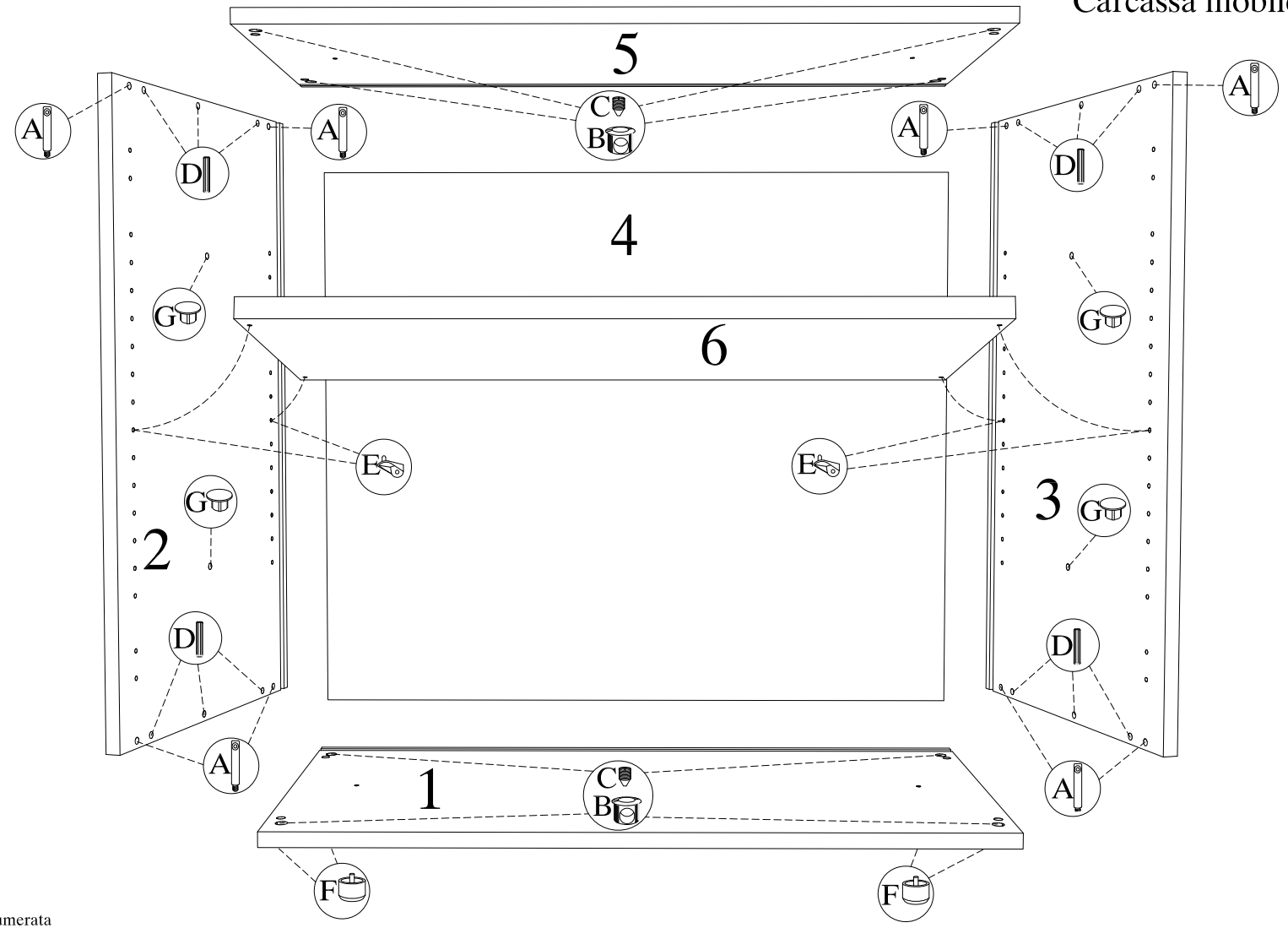

Ferramenta:
A - n°8 Tiranti
B - n°8 Barilotti
C - n°8 Grani da 8
D - n°12 Spine legno
E - n°4 Reggimensola
F - n°4 Piedini a vite
G - n°4 Copriforo da 8

Sequenza di montaggio numerata

FLYCOM
Divisione mobili ufficio
compir

Schema di montaggio:
Carcassa mobile medio

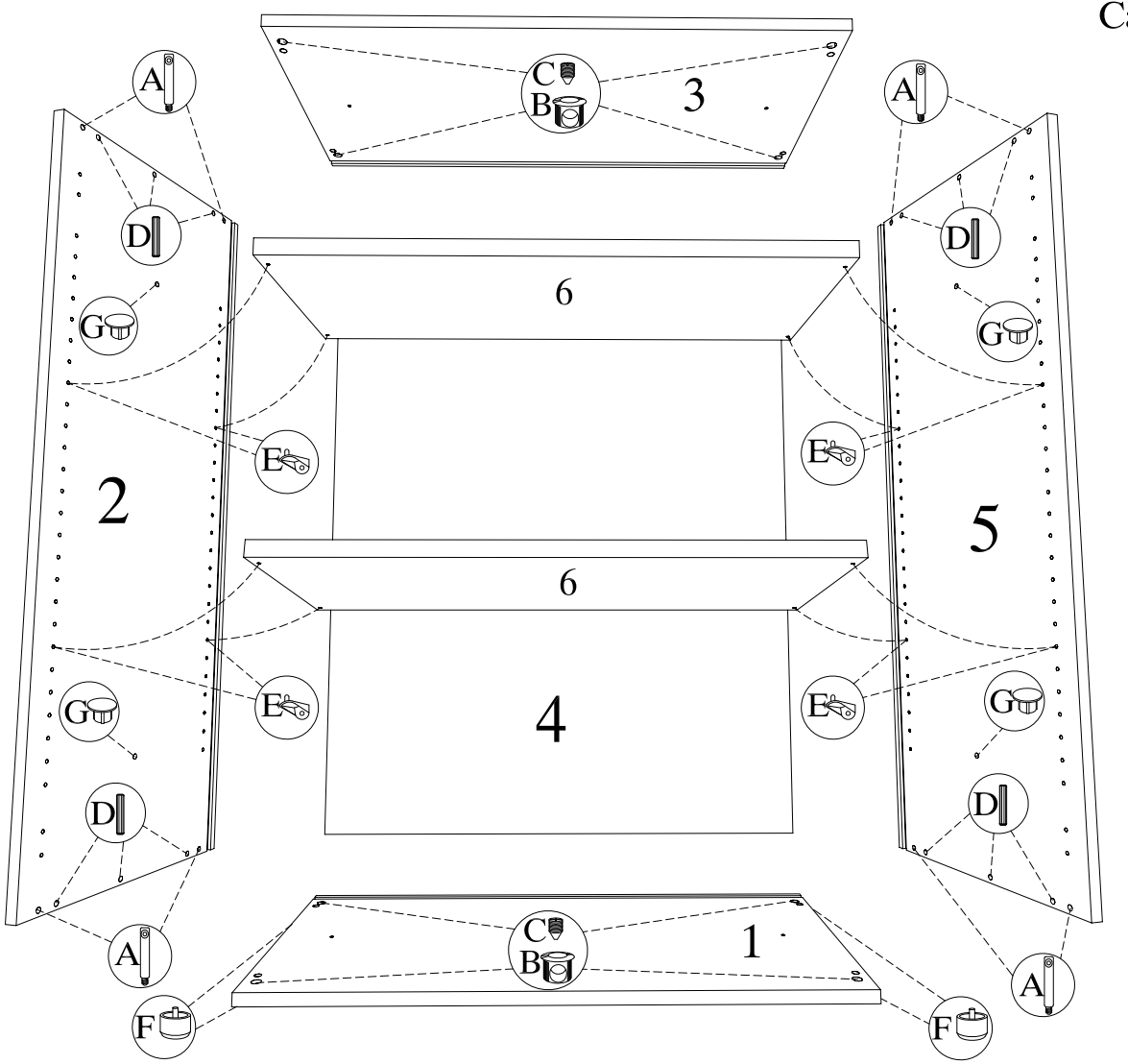

Ferramenta:
A - n°8 Tiranti
B - n°8 Barilotti
C - n°8 Grani da 8
D - n°12 Spine legno
E - n°8 Reggimensola
F - n°4 Piedini a vite
G - n°4 Copriforo da 8

Sequenza di montaggio numerata

FLYCOM
Divisione mobili ufficio
compir

compir s.r.l.
C.da Mannanici sn -95048 Scordia(CT)
Tel 095 7937011 - 095 7937015

Schema di montaggio:
CONDIVISI
Mobile alto

Rev. 00

Sequenza di montaggio numerata

Ferramenta:
A - n°12 Tirante
B - n°8 Barilotto piccolo
C - n°8 Grano piccolo
D - n°4 Barilotto grande
E - n°4 Grano grande
F - n°18 Spina legno
G - n°12 Reggimensola
H - n°4 Piedini

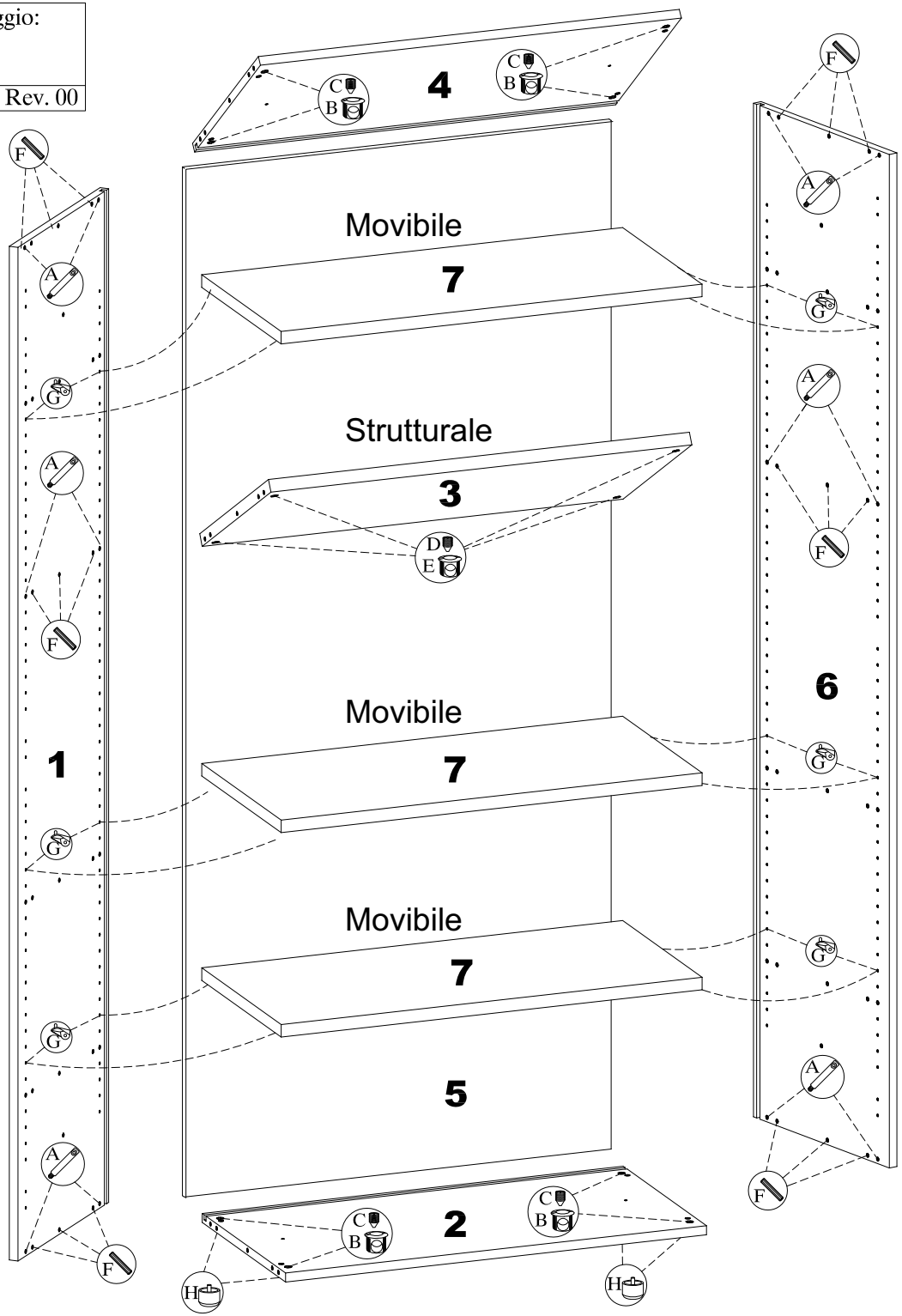

compir s.r.l.
C.da Mannanici sn -95048 Scordia(CT)
Tel 095 7937011 - 095 7937015

Schema di montaggio:
CONDIVISI
Mobile alto con ante basse sotto
Rev. 00

Sequenza di montaggio numerata

Ferramenta:
A - n°12 Tirante
B - n°8 Barilotto piccolo
C - n°8 Grano piccolo
D - n°4 Barilotto grande
E - n°4 Grano grande
F - n°18 Spina legno
G - n°12 Reggimensola
H - n°4 Piedini

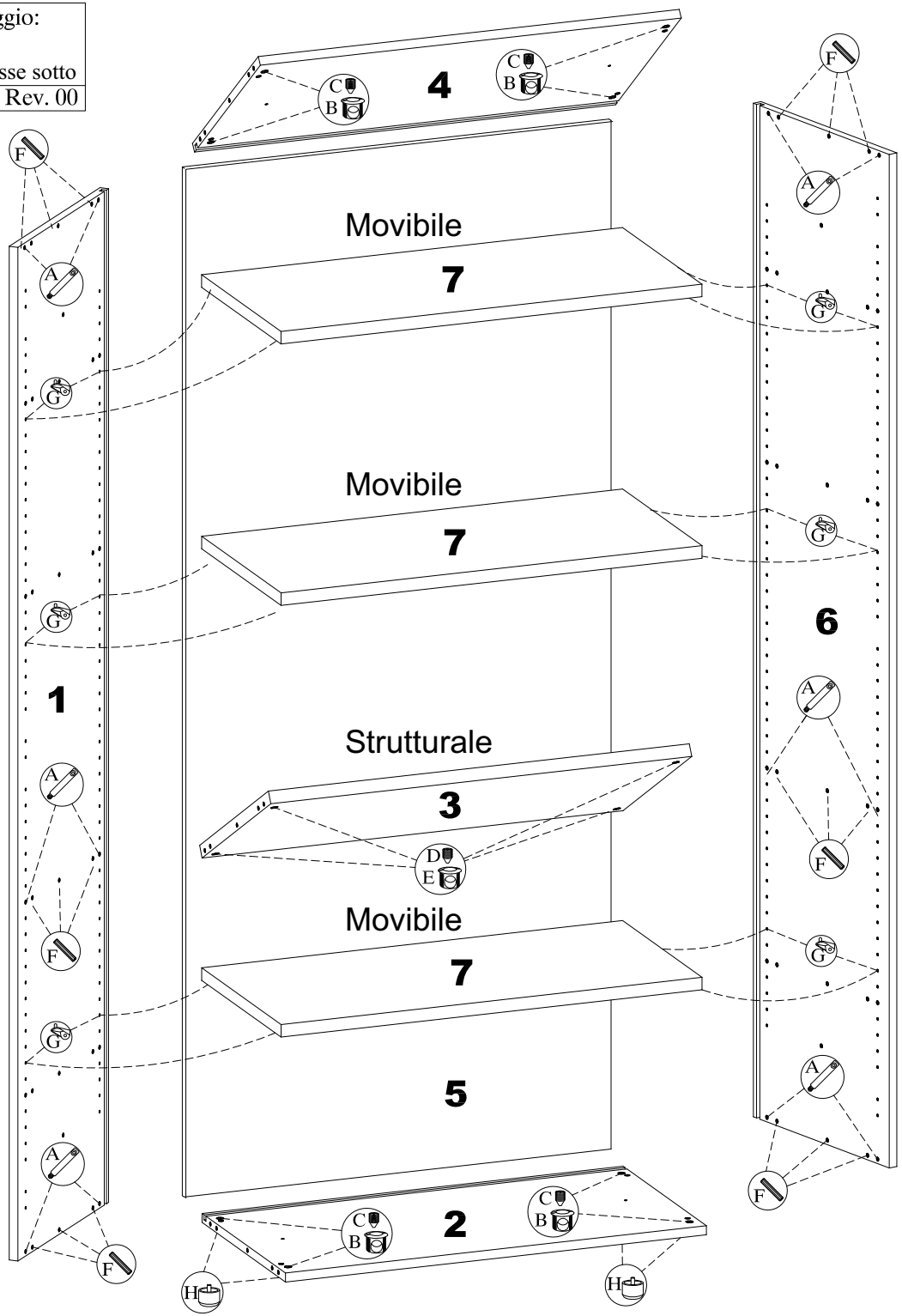

compir s.r.l.
C.da Mannanici sn -95048 Scordia(CT)
Tel 095 7937011 - 095 7937015

Schema di montaggio:
CONDIVISI
Mobile alto h235
Rev. 00

Sequenza di montaggio numerata

Ferramenta:
A - n°12 Tirante
B - n°8 Barilotto piccolo
C - n°8 Grano piccolo
D - n°4 Barilotto grande
E - n°4 Grano grande
F - n°18 Spina legno
G - n°16 Reggimensola
H - n°4 Piedini

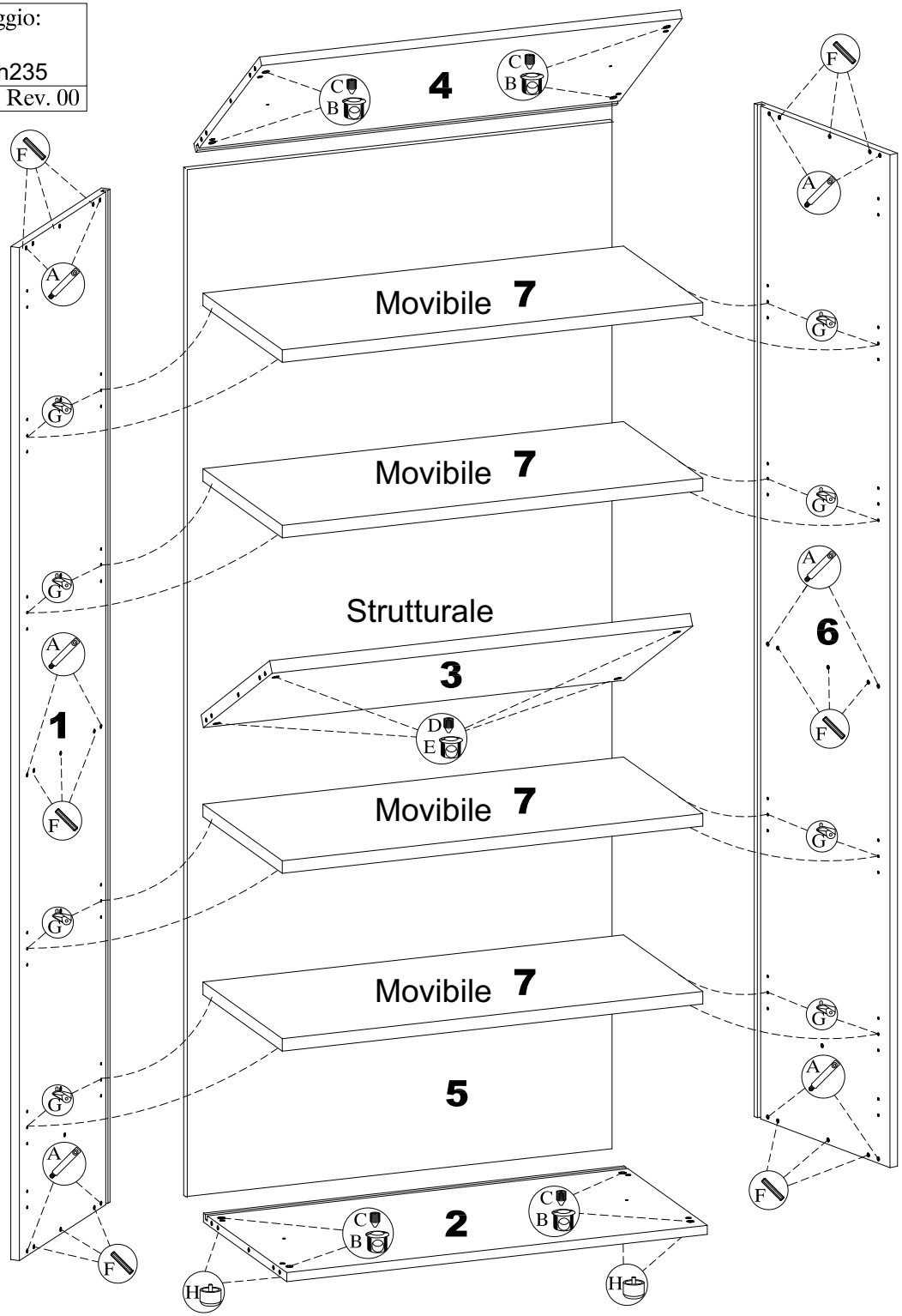

Schema di montaggio:
Anta bassa

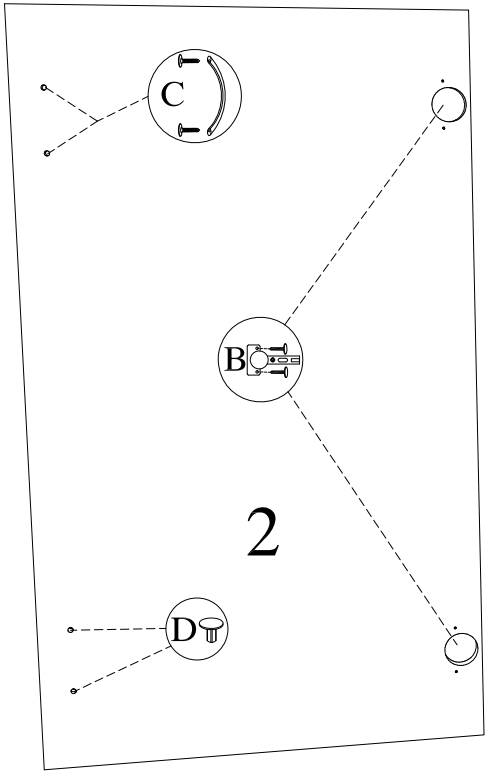

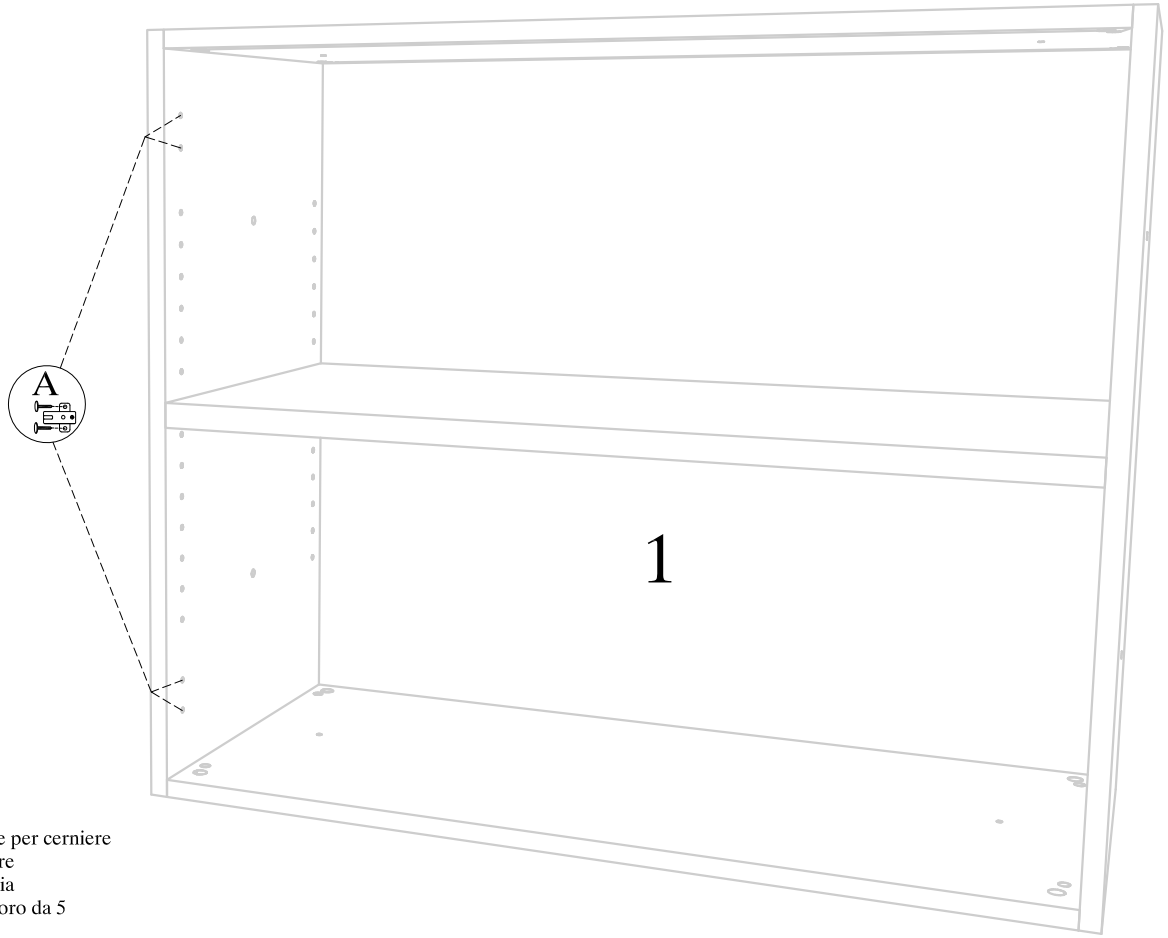

Ferramenta:
A - n°2 Basette per cerniere
B - n°2 Cerniere
C - n°1 Maniglia
D - n°2 Copriforo da 5

Sequenza di montaggio numerata

FLYCOM
Divisione mobili ufficio
compir

Schema di montaggio:
Anta media

Ferramenta:
A - n°2 Basette per cerniere
B - n°2 Cerniere
C - n°1 Maniglia
D - n°2 Copriforo da 5

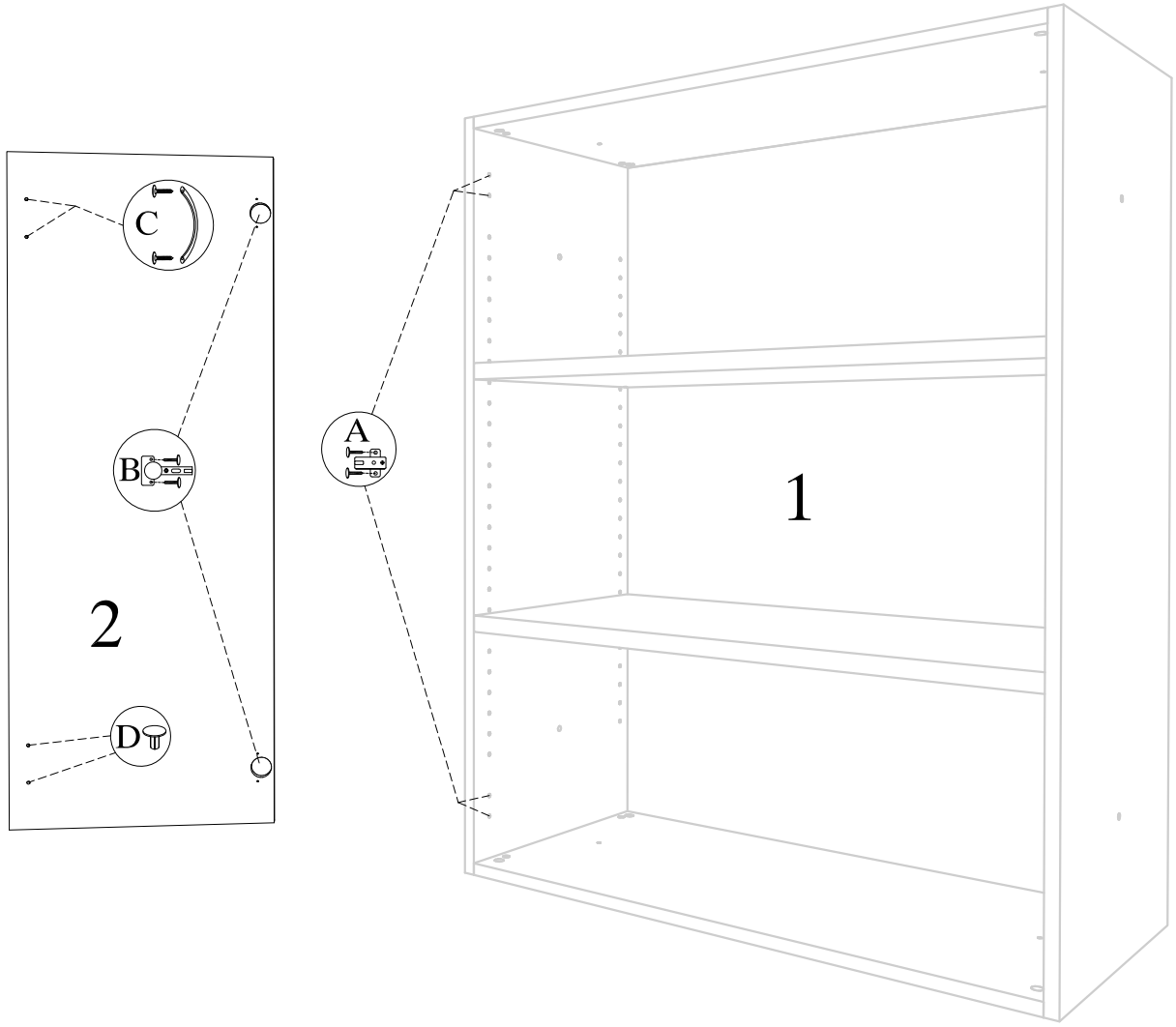

Sequenza di montaggio numerata

FLYCOM
Divisione mobili ufficio
compir

compir s.r.l.
C.da Mannanici sn -95048 Scordia(CT)
Tel 095 7937011 - 095 7937015

Schema di montaggio: CONDIVISI Anta alta

Rev. 00

Sequenza di montaggio numerata

Ferramenta:
A - n°4 Basette per cerniere
B - n°4 Cerniere
C - n°1 Maniglia

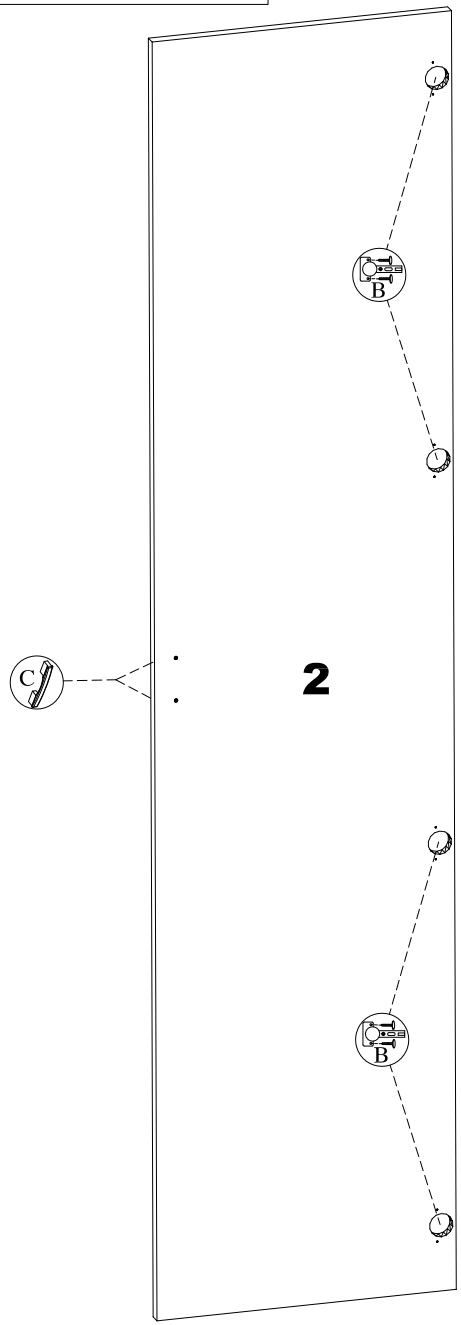

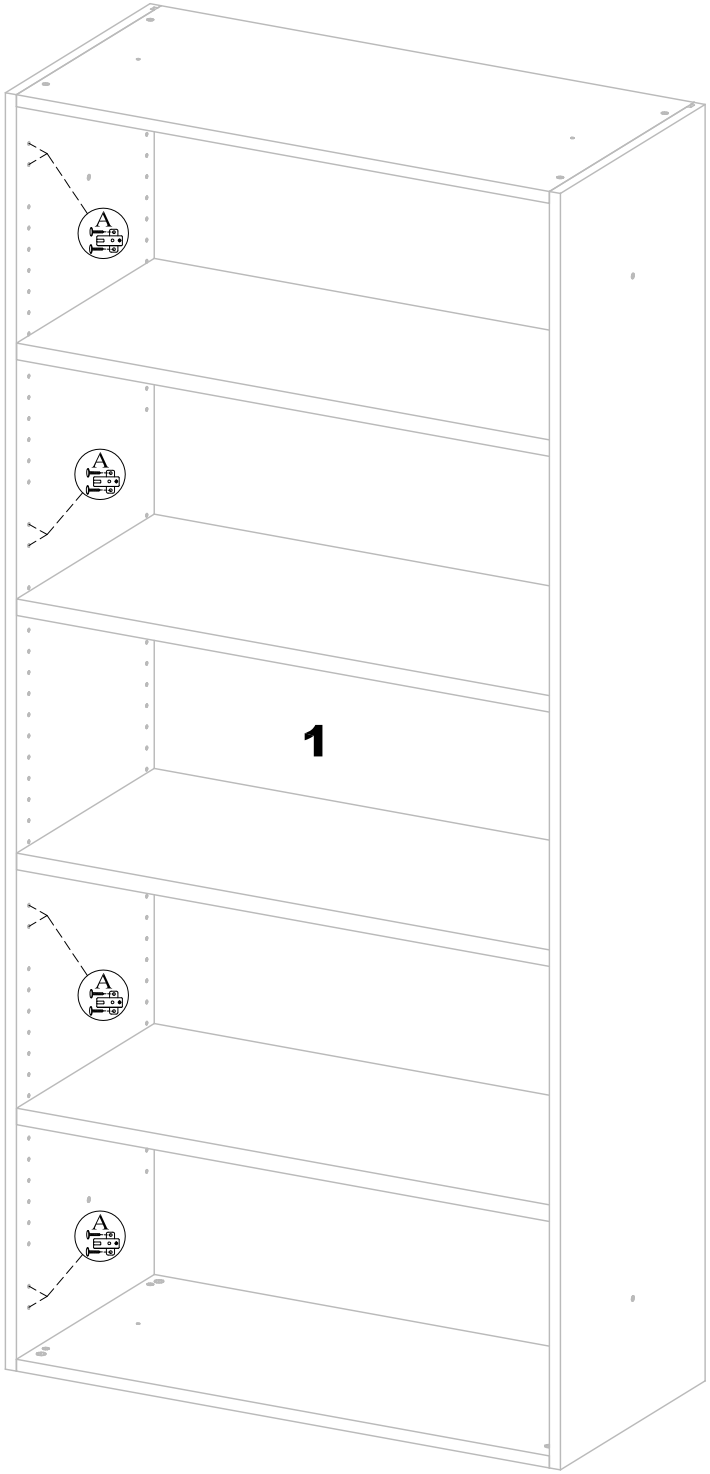

FLYCOM
MOBILI UFFICIO
C.da Palma s.n. - 95048 SCORDIA (CT)
Tel.: 095/7935013 PBX - Fax: 095/7935015

SCHEMA DI MONTAGGIO :

SERRATURA SE01

Sequenza di montaggio numerata

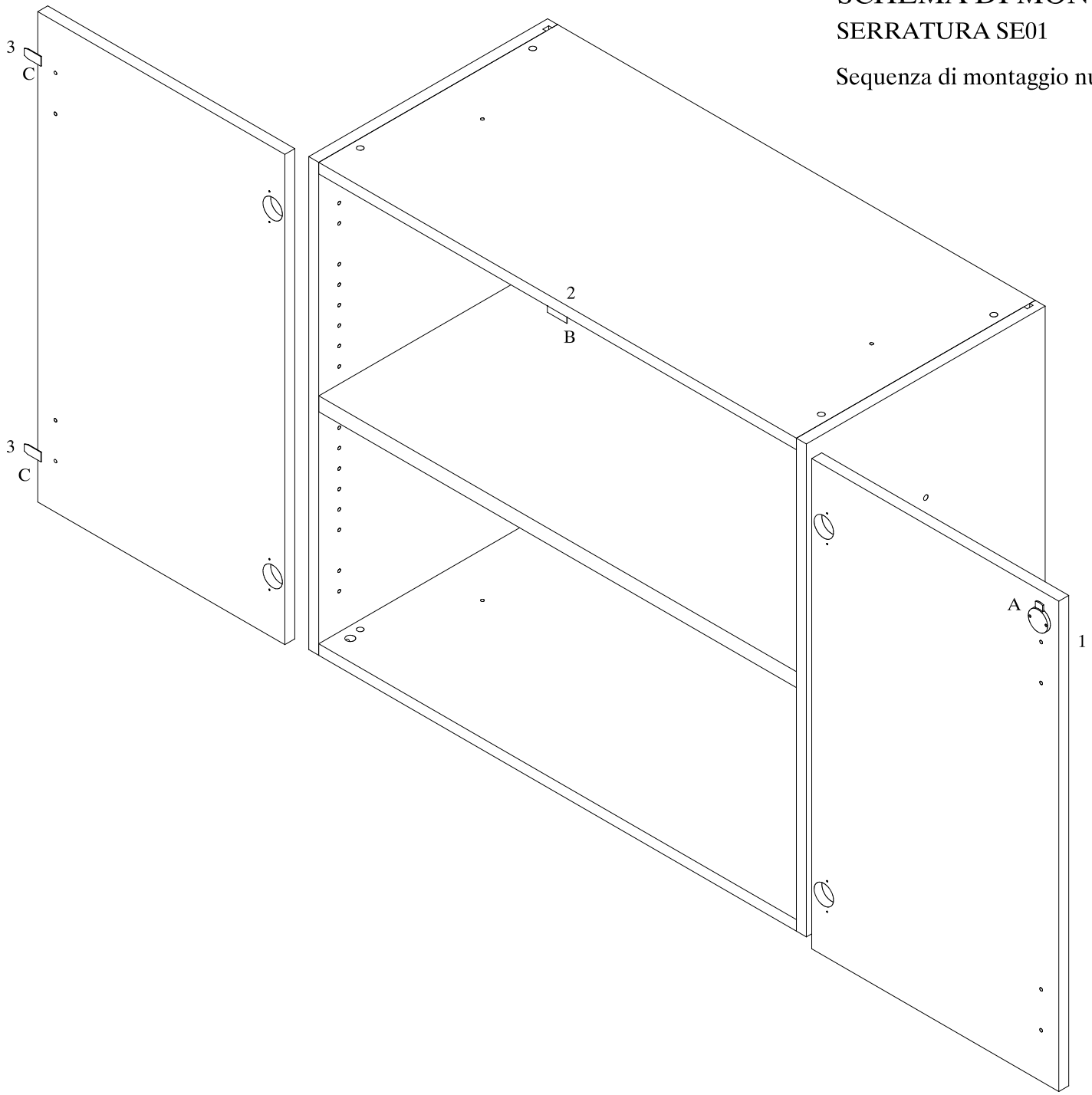

A SERRATURA SE01

B PIASTRINA A "L"

C FERMA ANTA

FLYCOM
MOBILI UFFICIO
C.da Palma s.n. - 95048 SCORDIA (CT)
Tel.: 095/7935013 PBX - Fax: 095/7935015

SCHEMA DI MONTAGGIO :

SERRATURA SE05

Sequenza di montaggio numerata

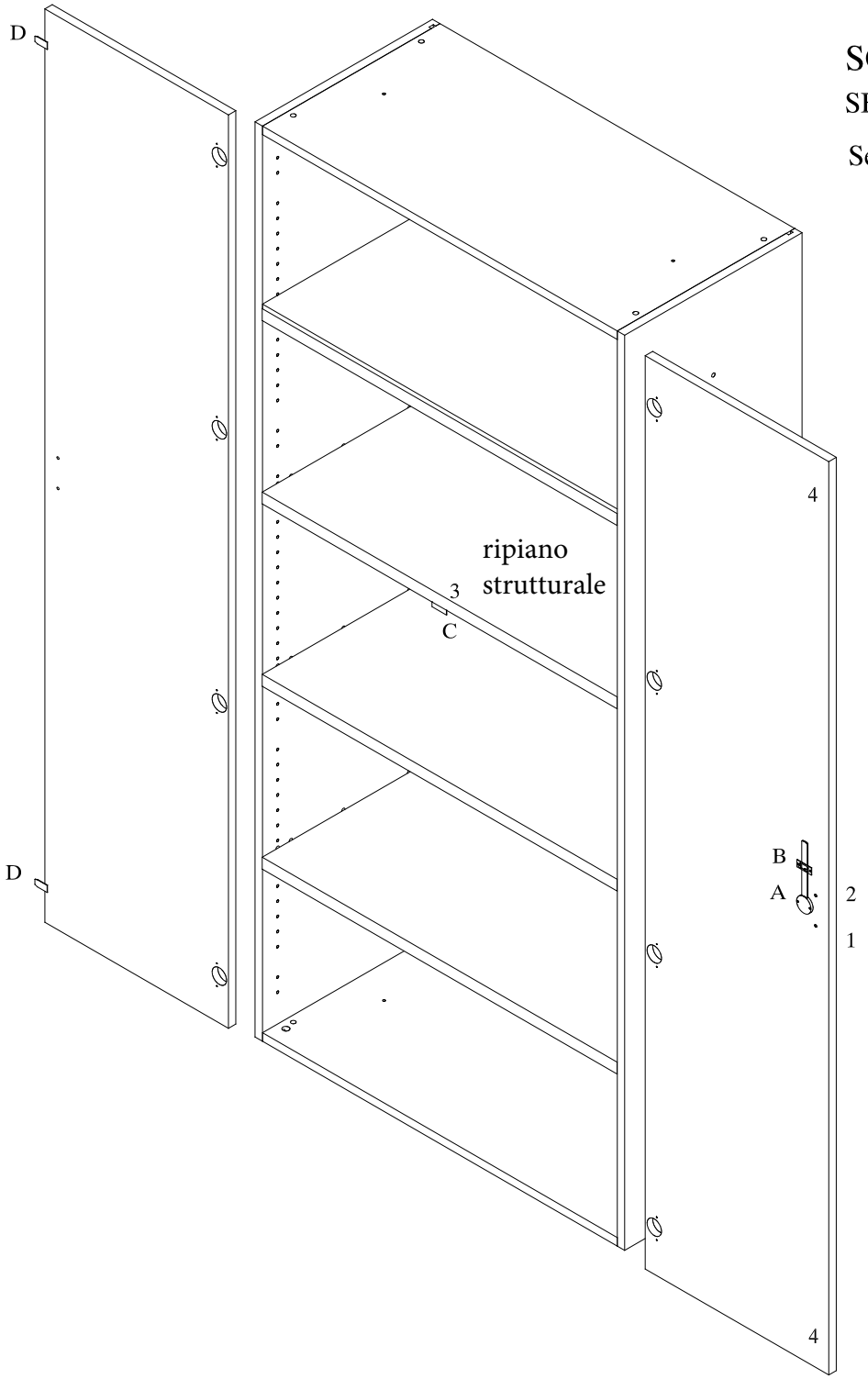

A	SERRATURA SE05
B	GUIDE SERRATURA
C	PIASTRINA A "L"
D	FERMA ANTA

FLYCOM
MOBILI UFFICIO
C.da Palma s.n. - 95048 SCORDIA (CT)
Tel.: 095/7935013 PBX - Fax: 095/7935015

SCHEMA DI MONTAGGIO :

SERRATURA SE07

Sequenza di montaggio numerata

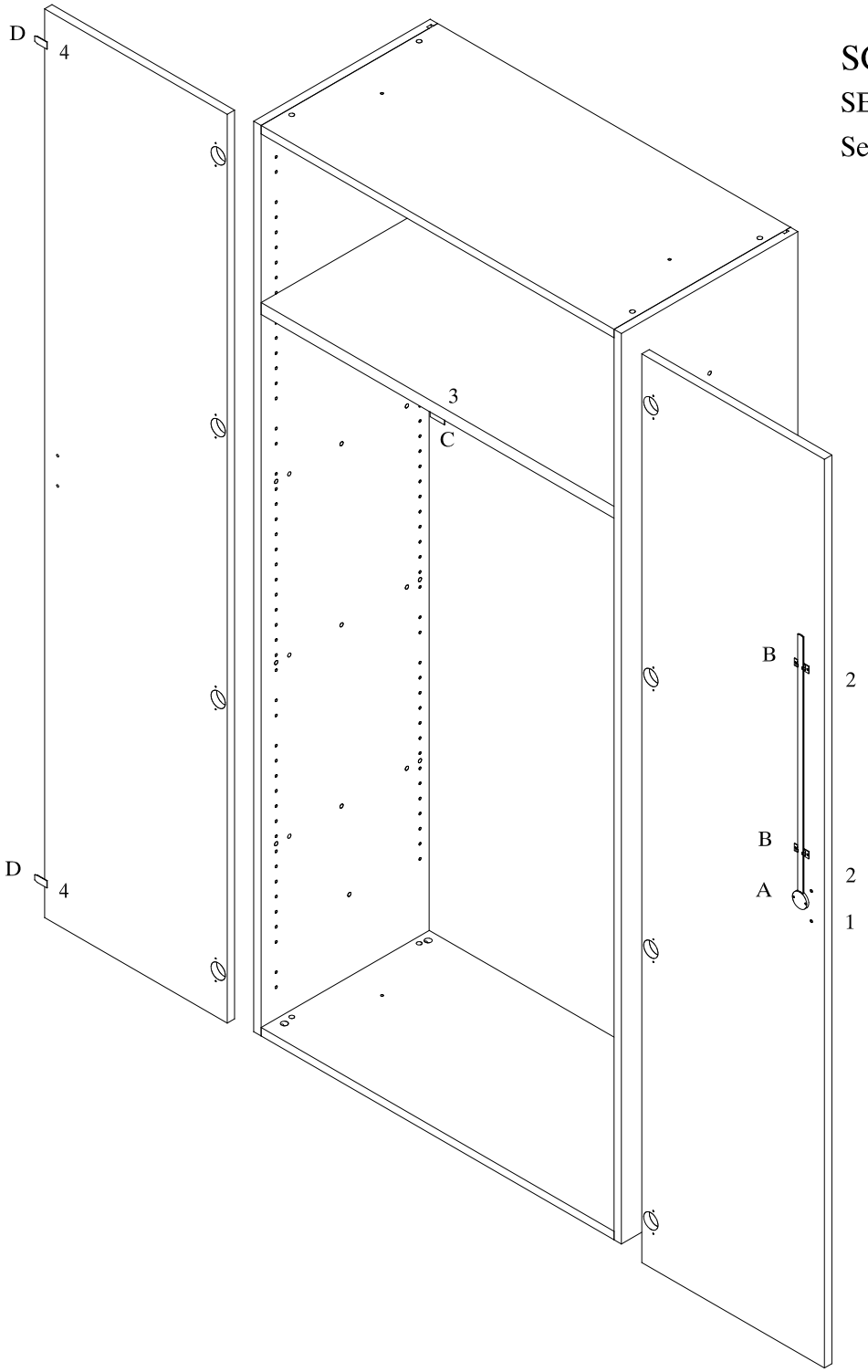

A	SERRATURA SE07
B	GUIDE SERRATURA
C	PIASTRINA A "L"
D	FERMA ANTA

FLYCOM
MOBILI UFFICIO
C.da Palma s.n. - 95048 SCORDIA (CT)
Tel.: 095/7935013 PBX - Fax: 095/7935015

SCHEMA DI MONTAGGIO :

SERRATURA SE01 su mobile h 235

Sequenza di montaggio numerata

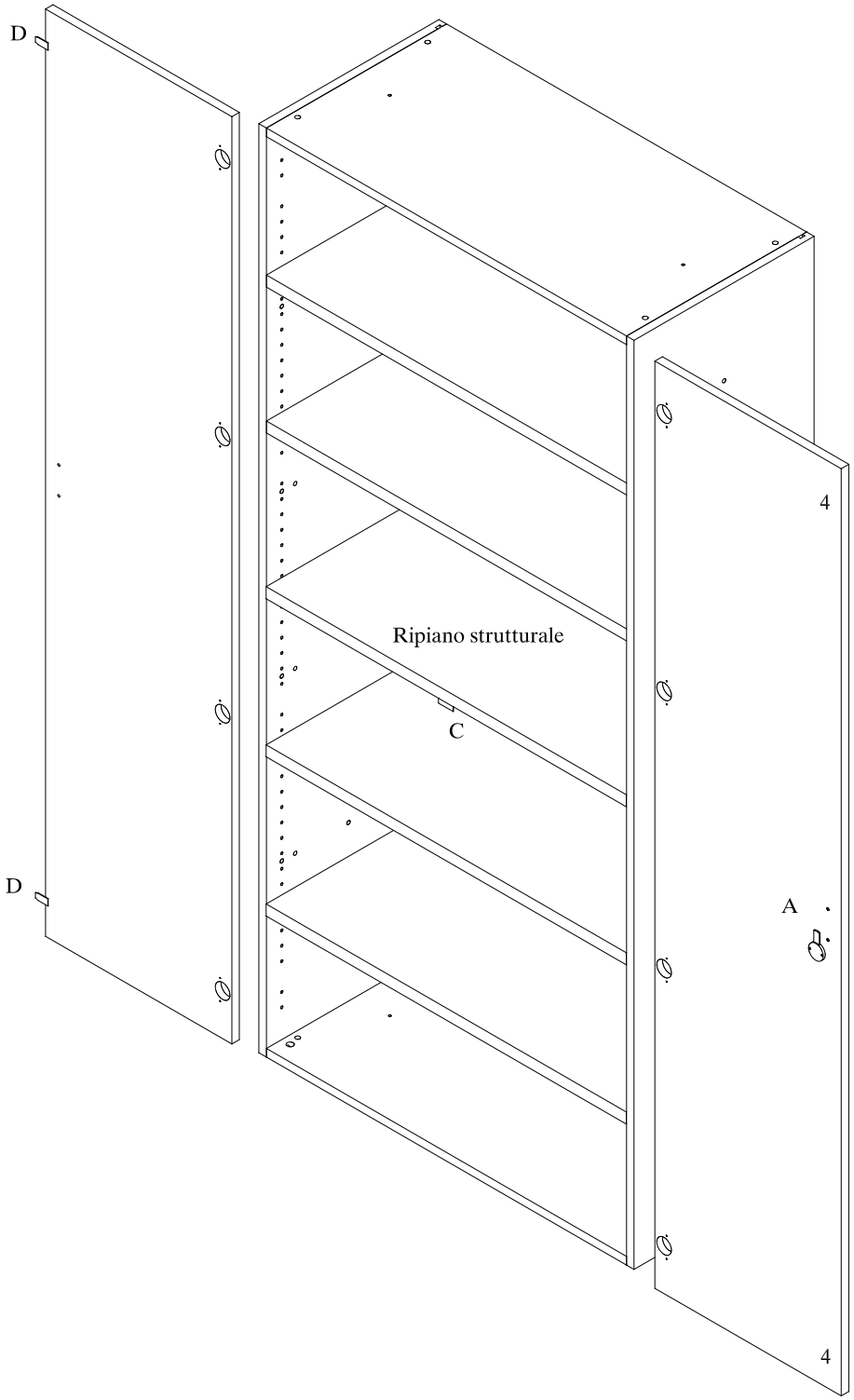

A SERRATURA SE01

C PIASTRINA A "L"

D FERMA ANTA

compir s.r.l.
C.da Mannanici sn -95048 Scordia(CT)
Tel 095 7937011 - 095 7937015

Schema di montaggio: Fianchi finitura e top per mobili

Rev. 00

Sequenza di montaggio numerata

Ferramenta fianchi:
A - n° 4 Vite 6MAX30

Ferramenta top da 45 e 90:
B - n° 4 Vite 6MAX30

Ferramenta top da 135-180-225-270:
B - n° 12 Vite 6MAX30

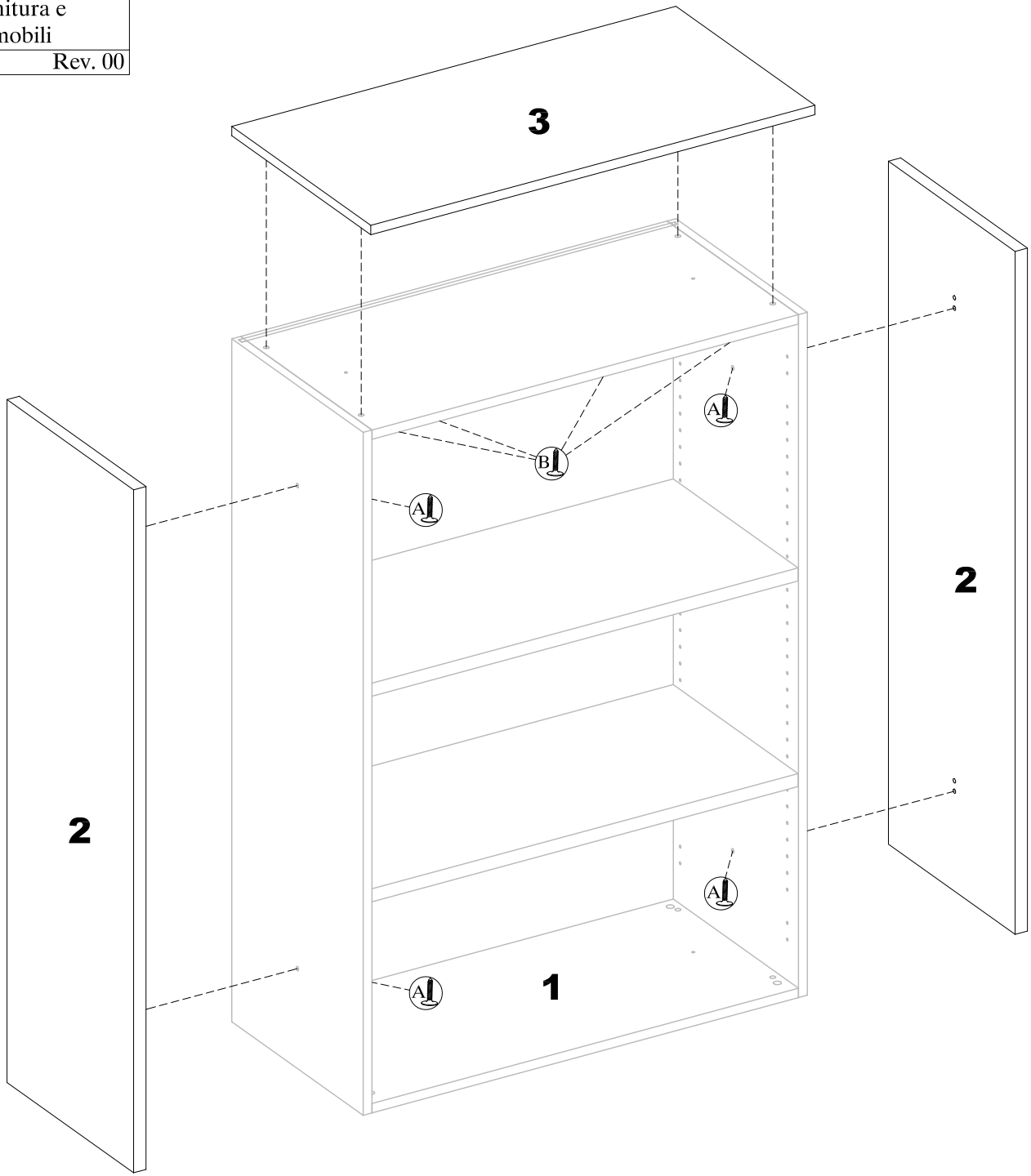

ISTRUZIONI DI MONTAGGIO/ASSEMBLY INSTRUCTIONS

Armadio/Wardrobe
L/W. 120

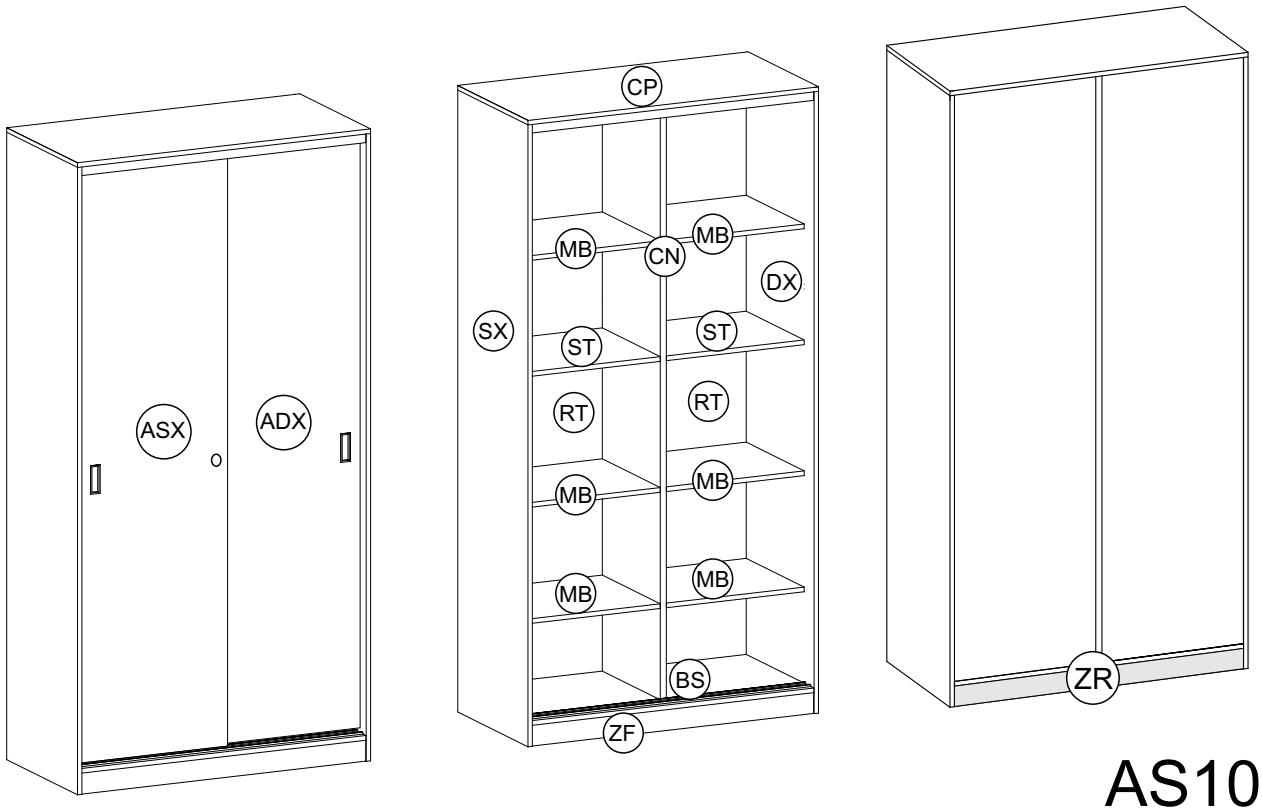

AS102

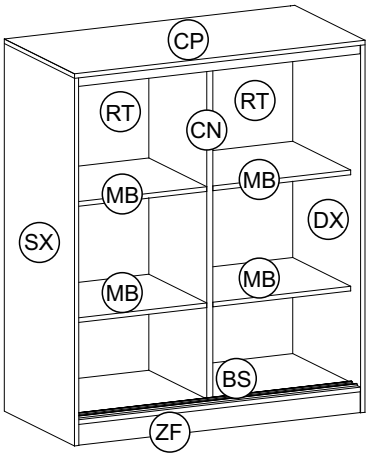

AS101

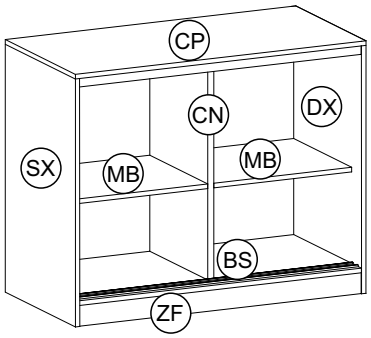

AS100

ASSEMBLY COMPONENTS LIST

TR 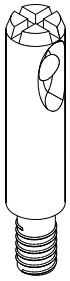	BR 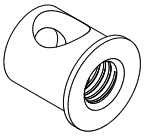	GR 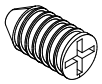	SP 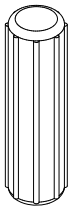
PD 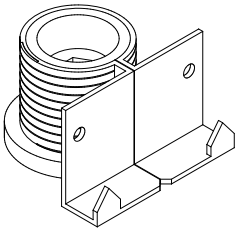	VP 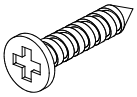	BR	BR 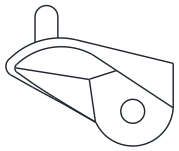
ST	MN	VM 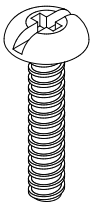	PR
KT			

1

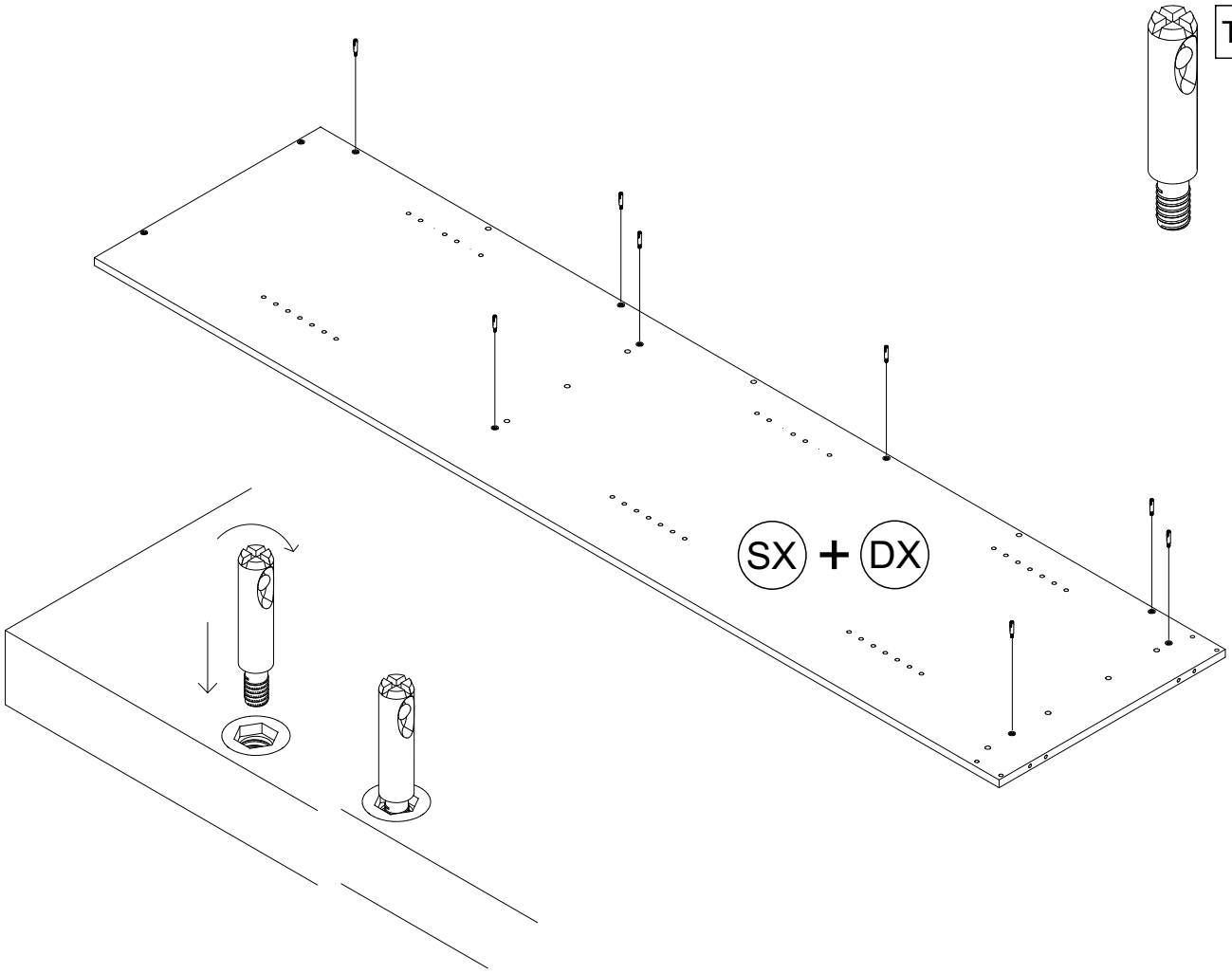

2

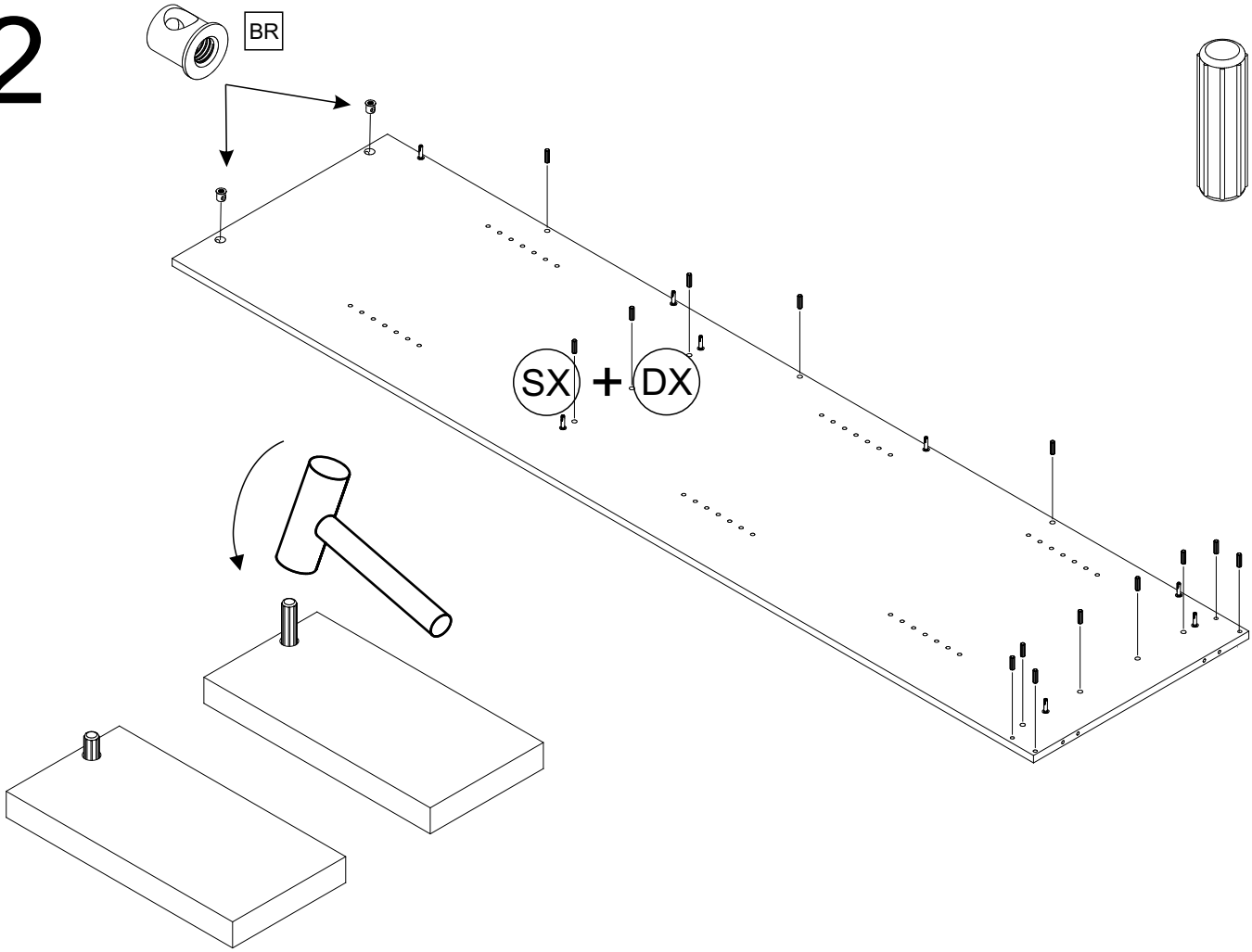

3

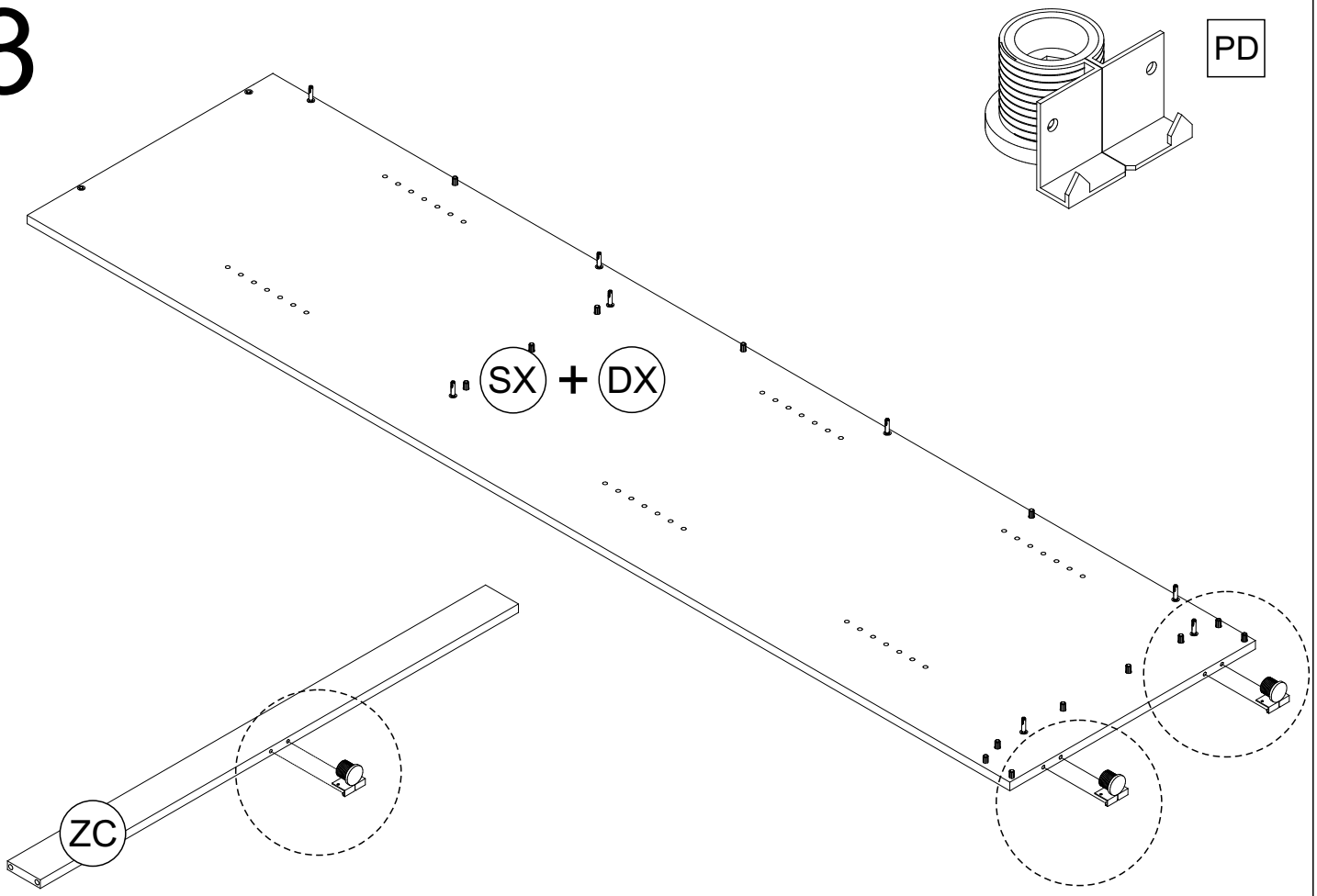

4

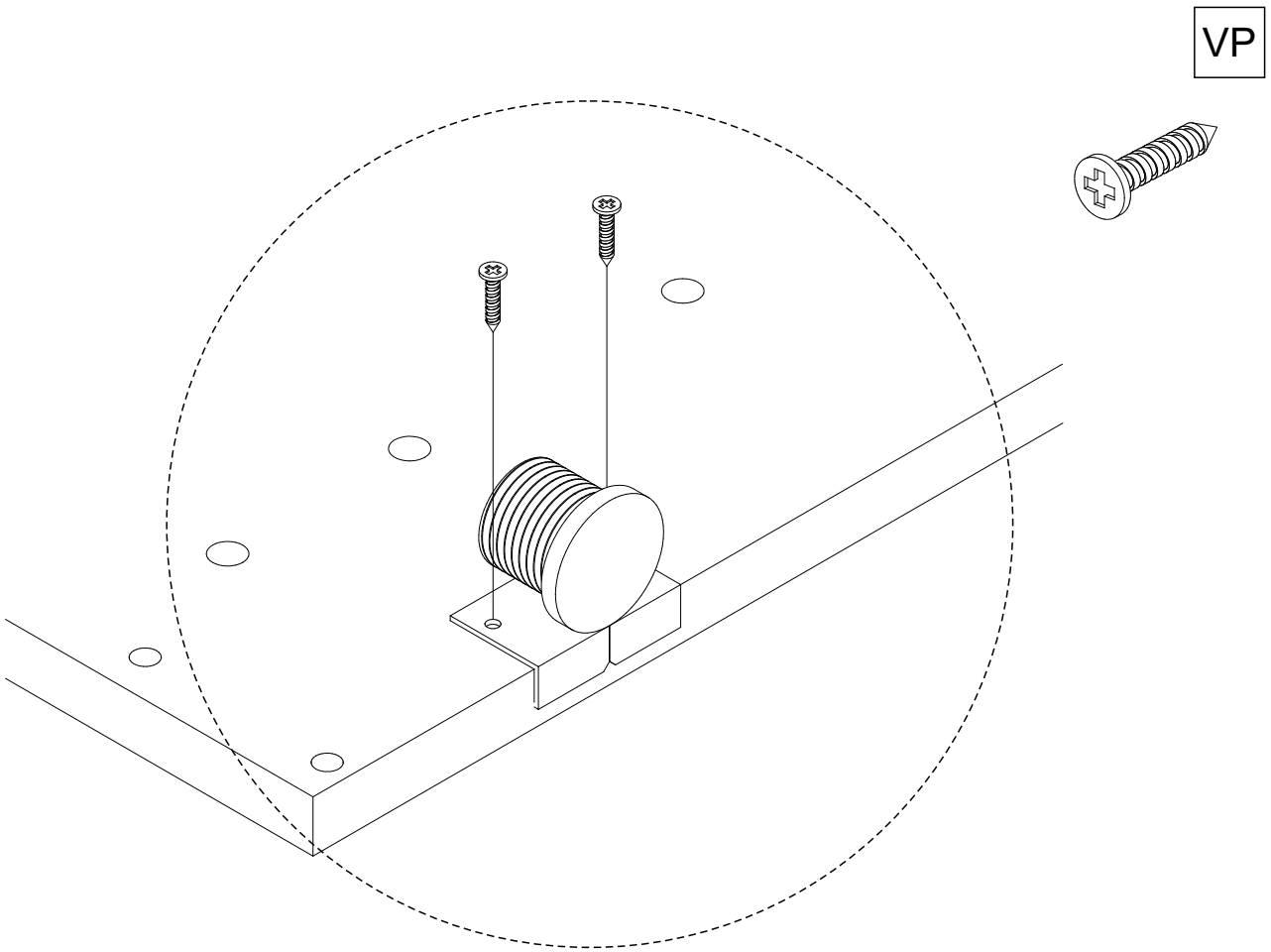

5

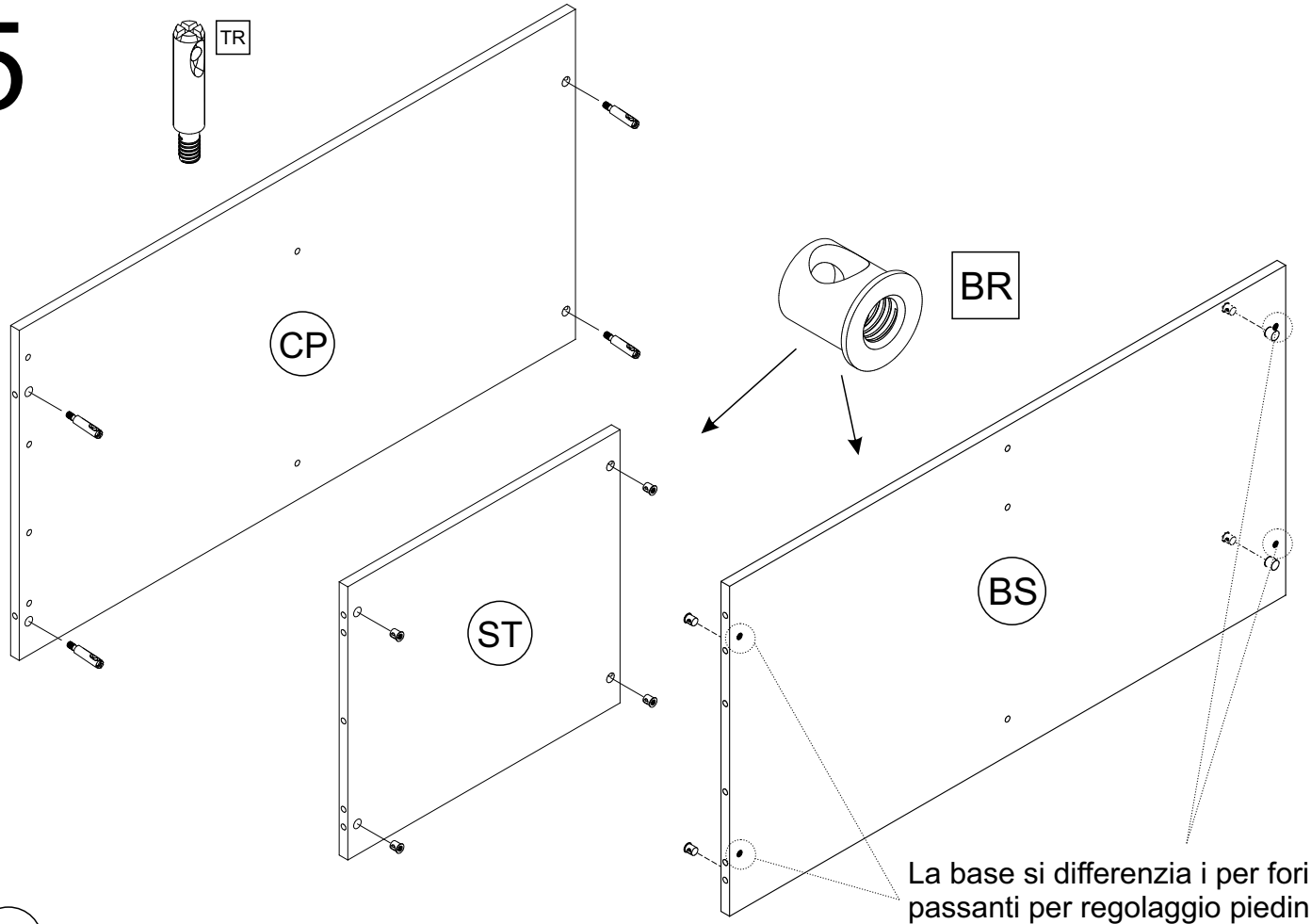

La base si differenzia i per fori passanti per regolaggio piedini
The base differs for these 4 through holesfor feet adjustment

ST = n°2 solo armadio h200/ only wardrobe h200

6

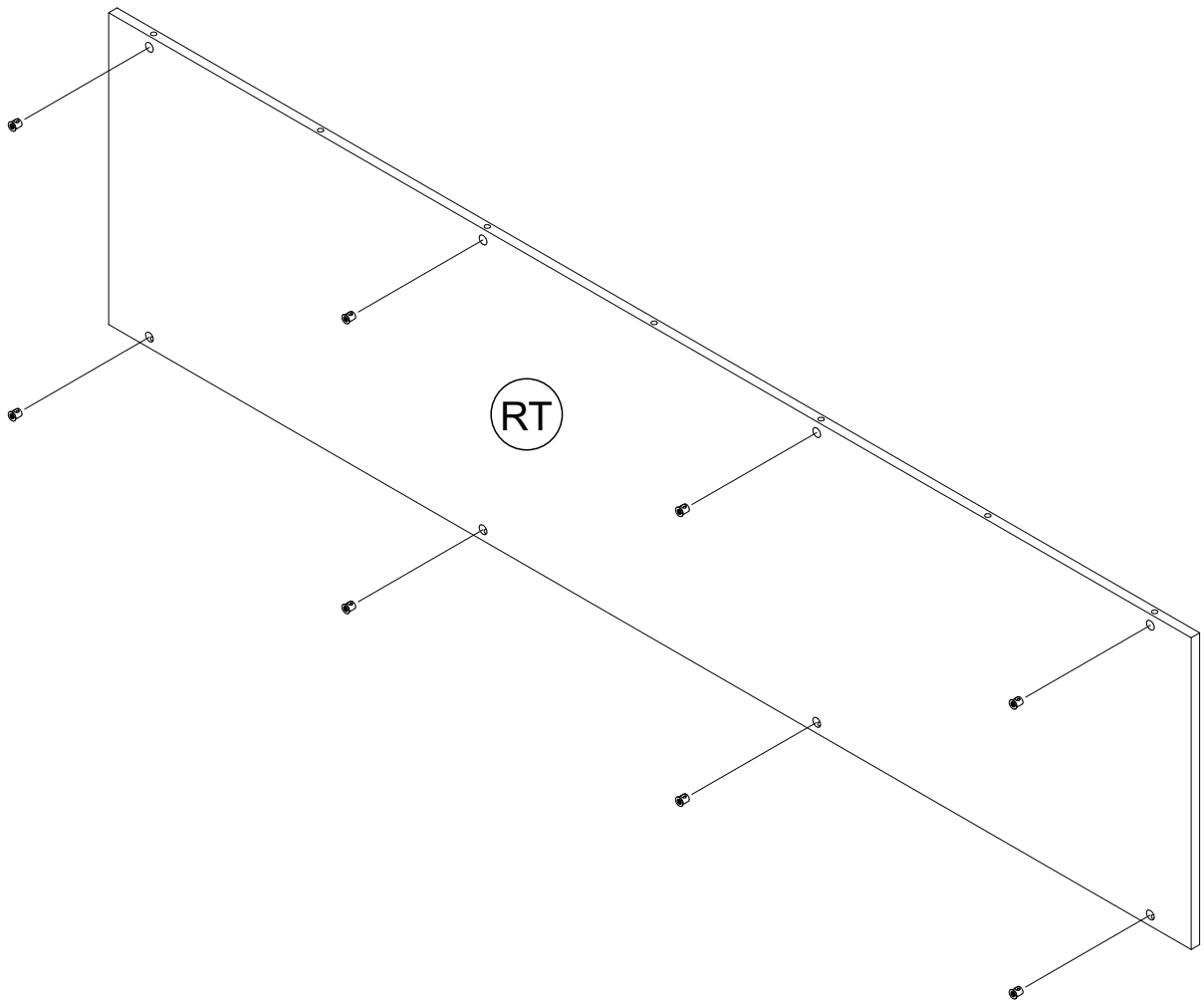

7

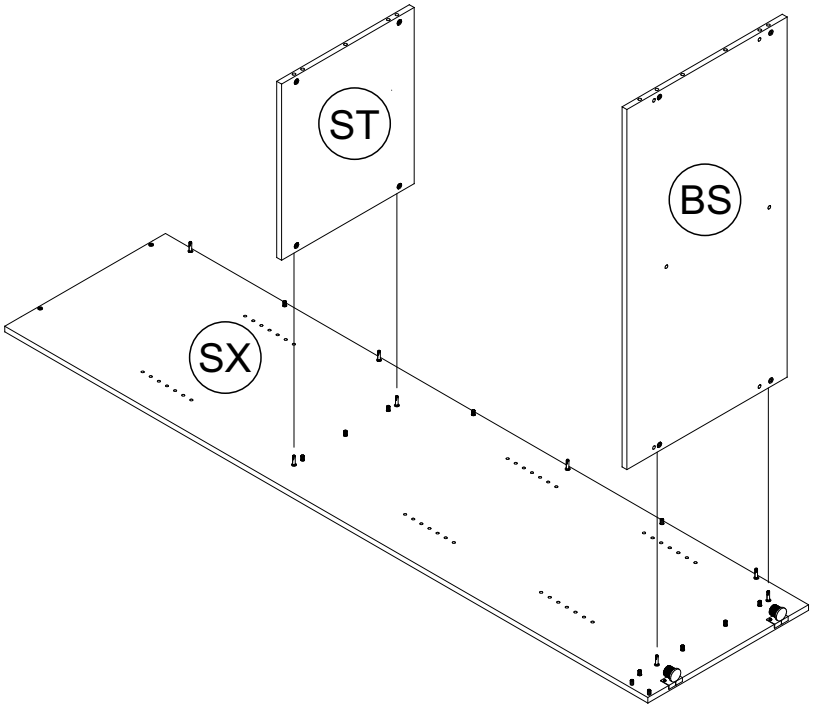

8

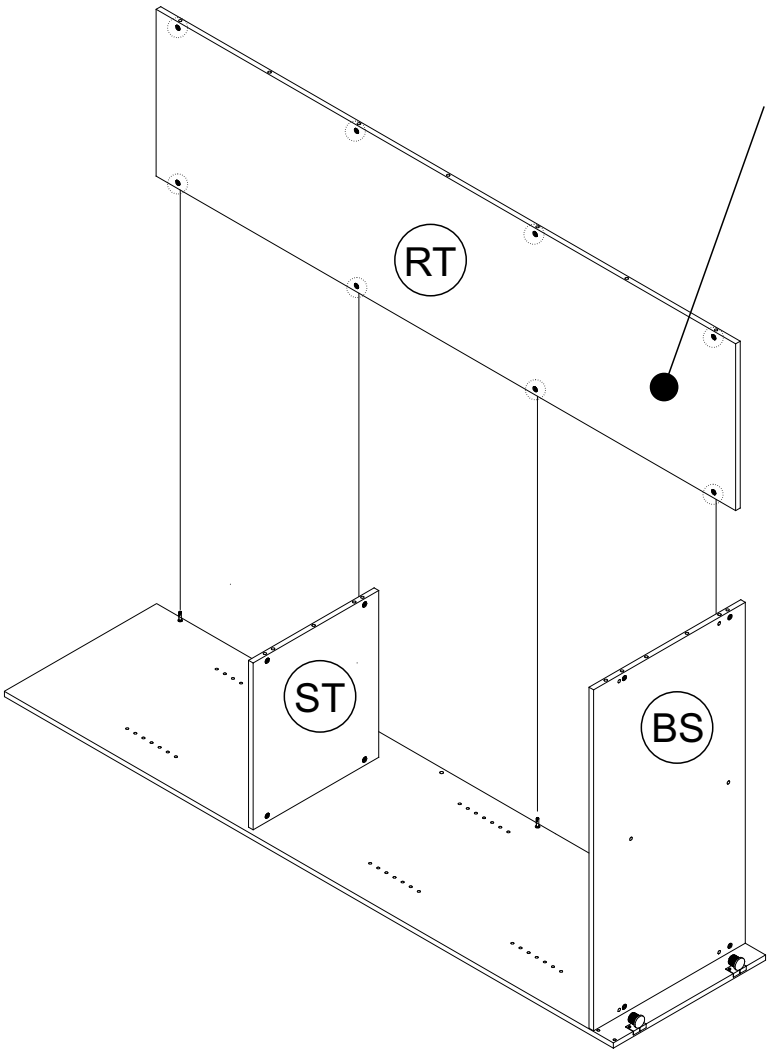

A differenza del diagramma si consiglia di montare la parte posteriore con i fori dietro per evitare di essere visti all'interno
Unlike the diagram
it is advisable to mount the rear
part with the holes behind to prevent
them from being seen inside

9

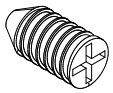

GR

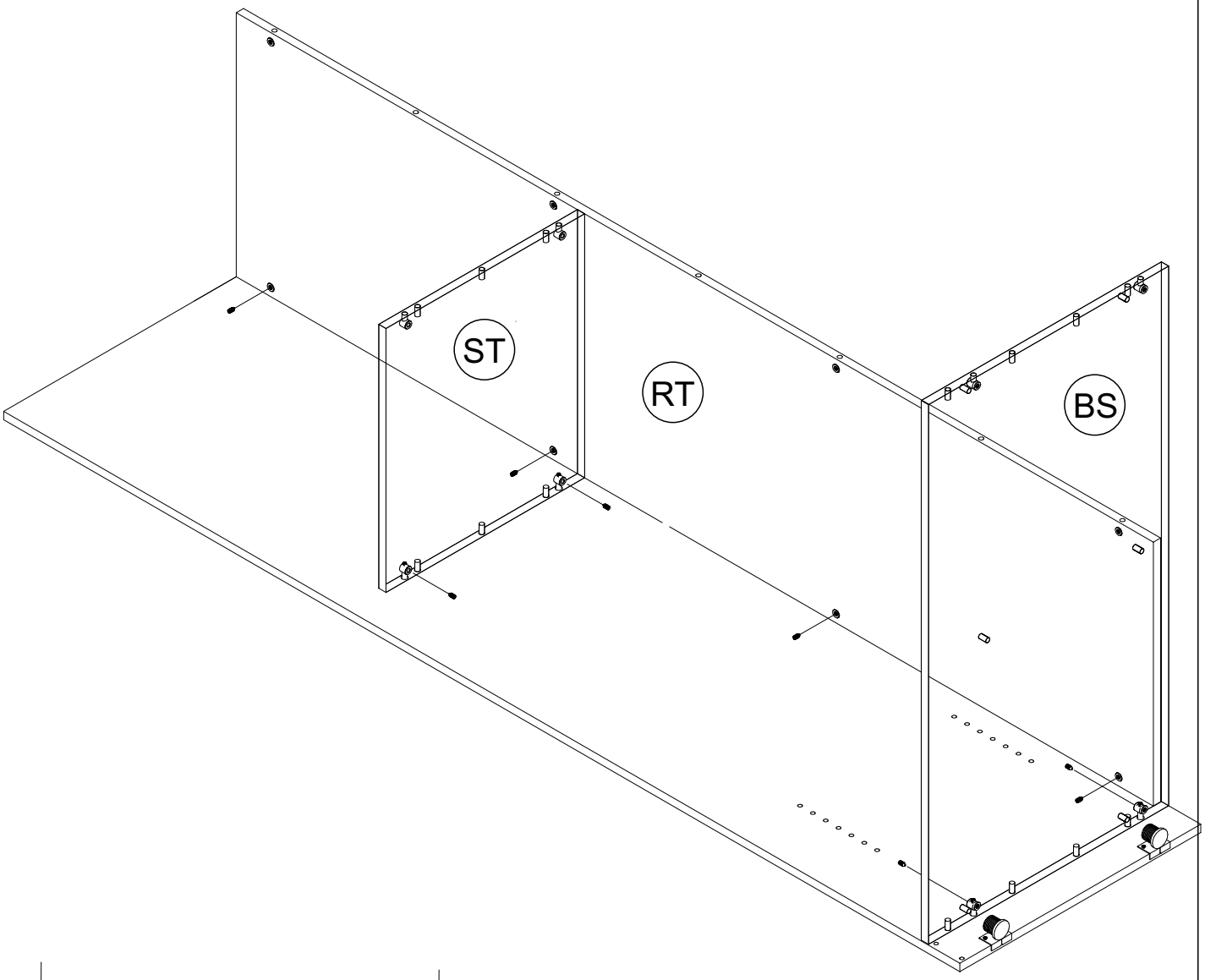

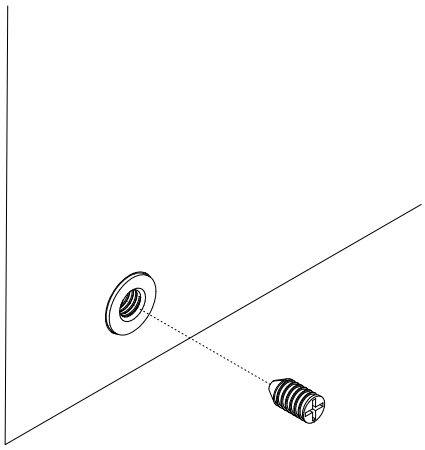

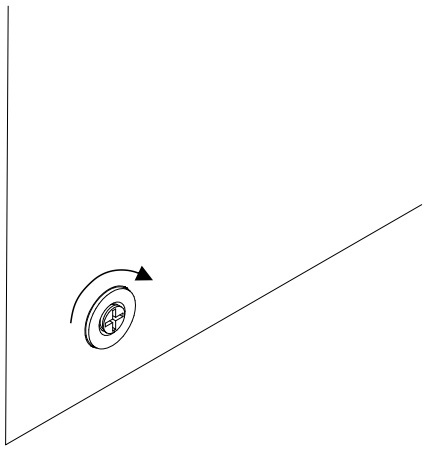

10

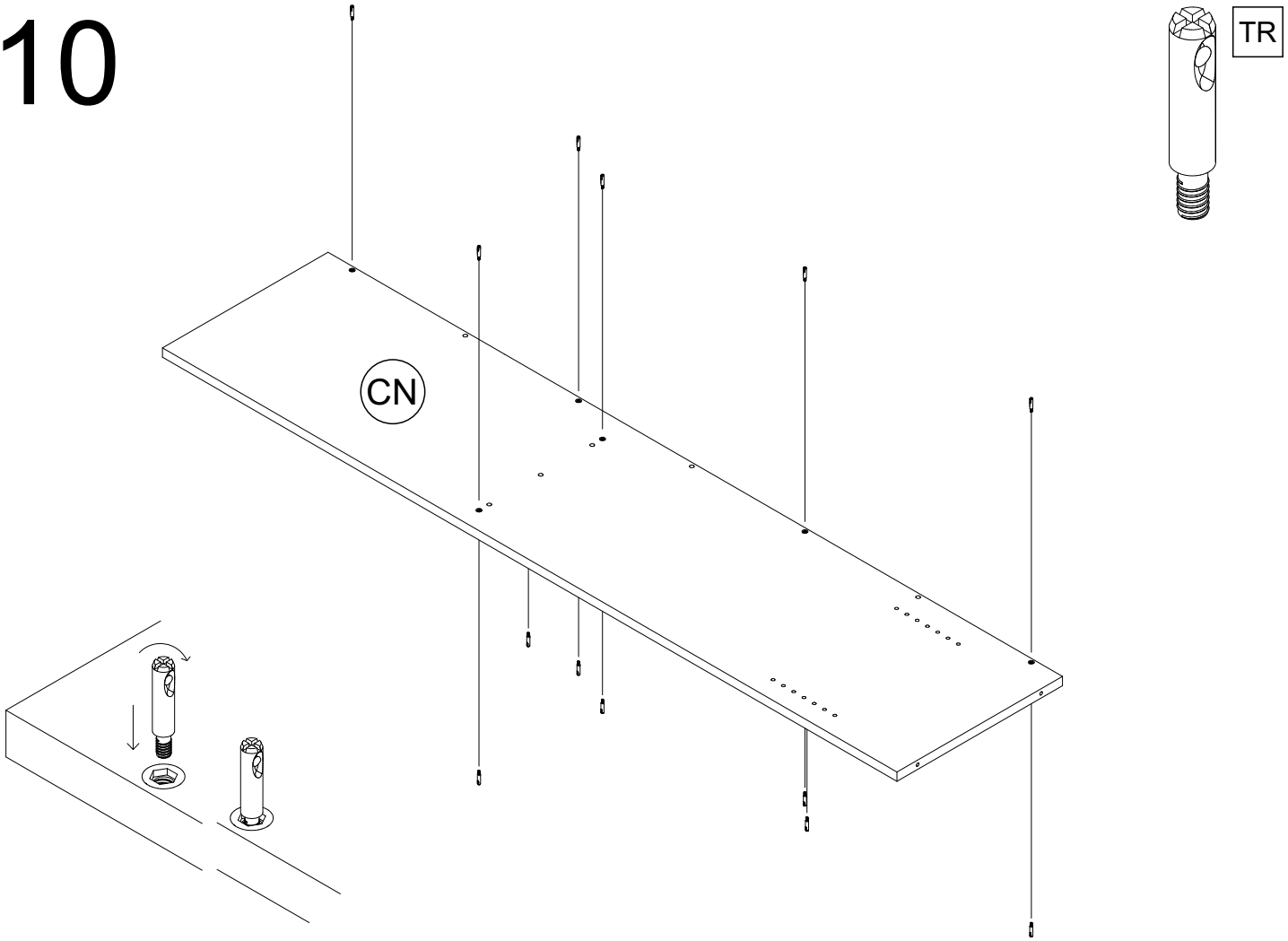

11

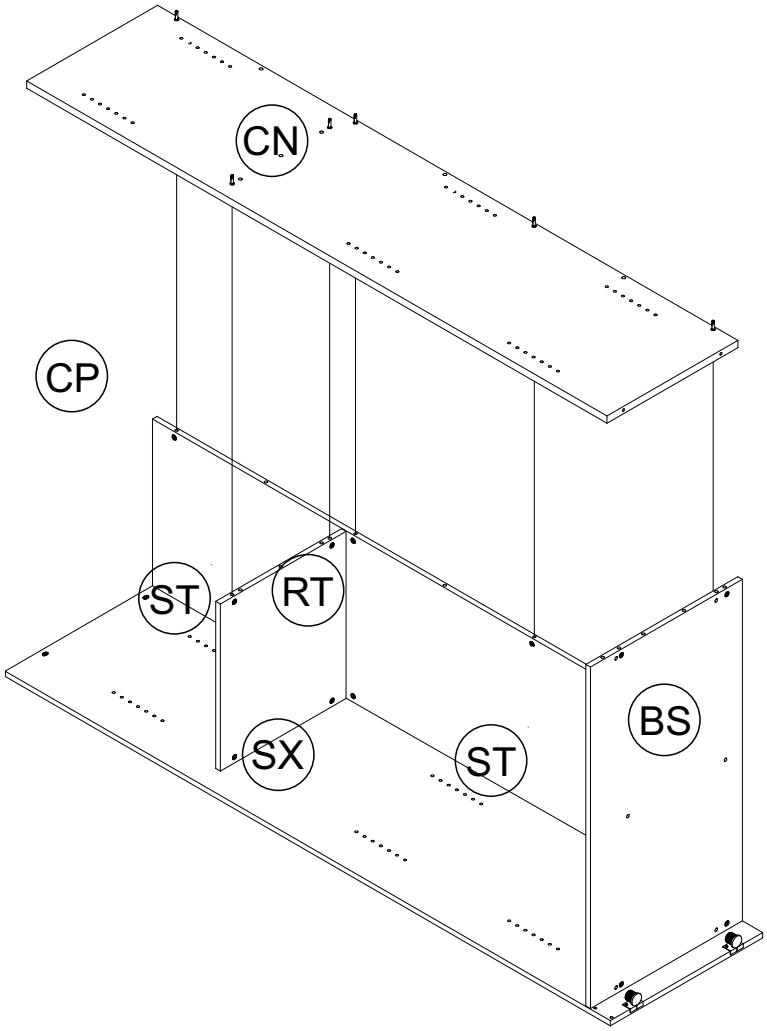

12

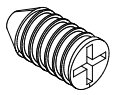

GR

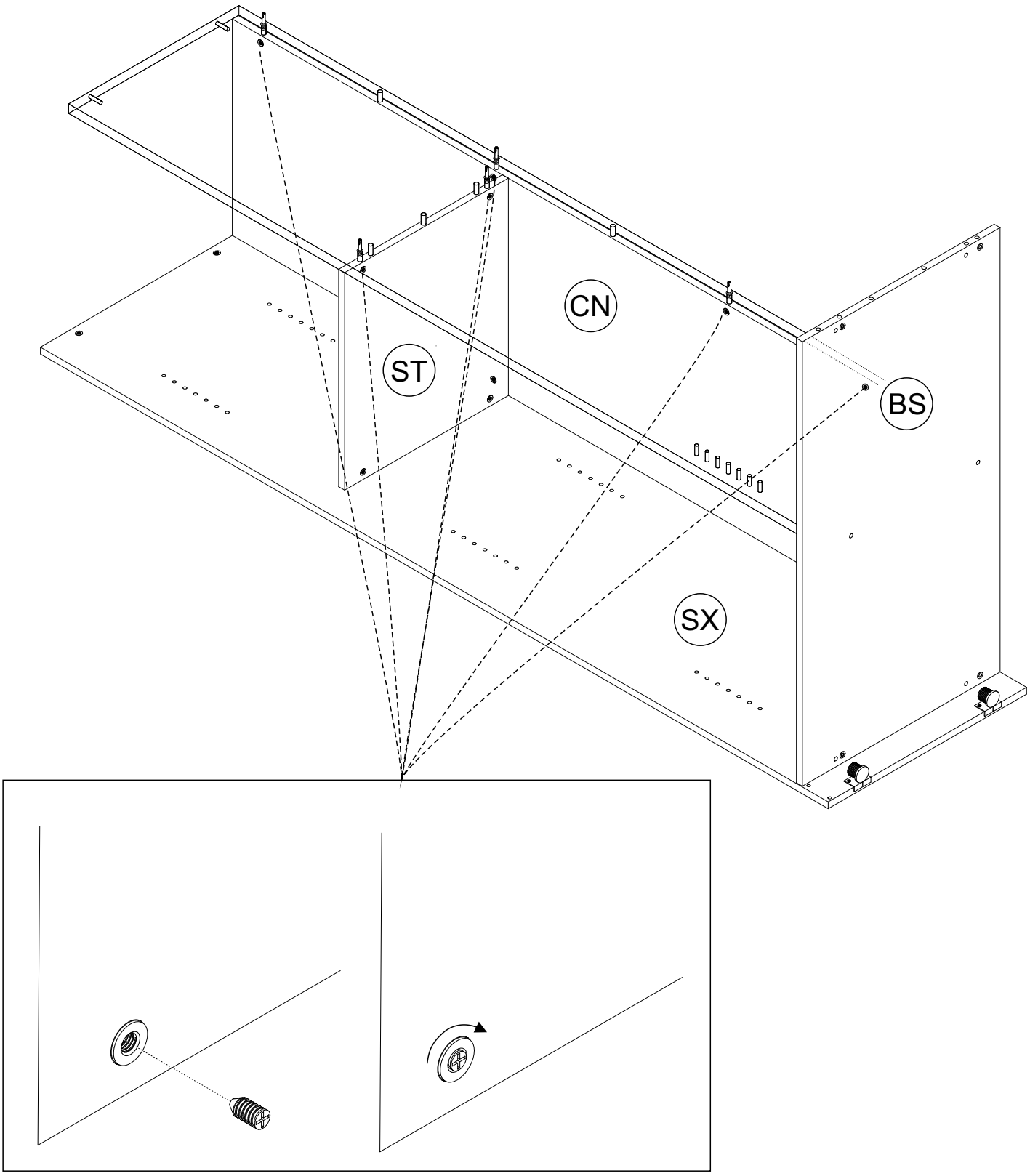

13

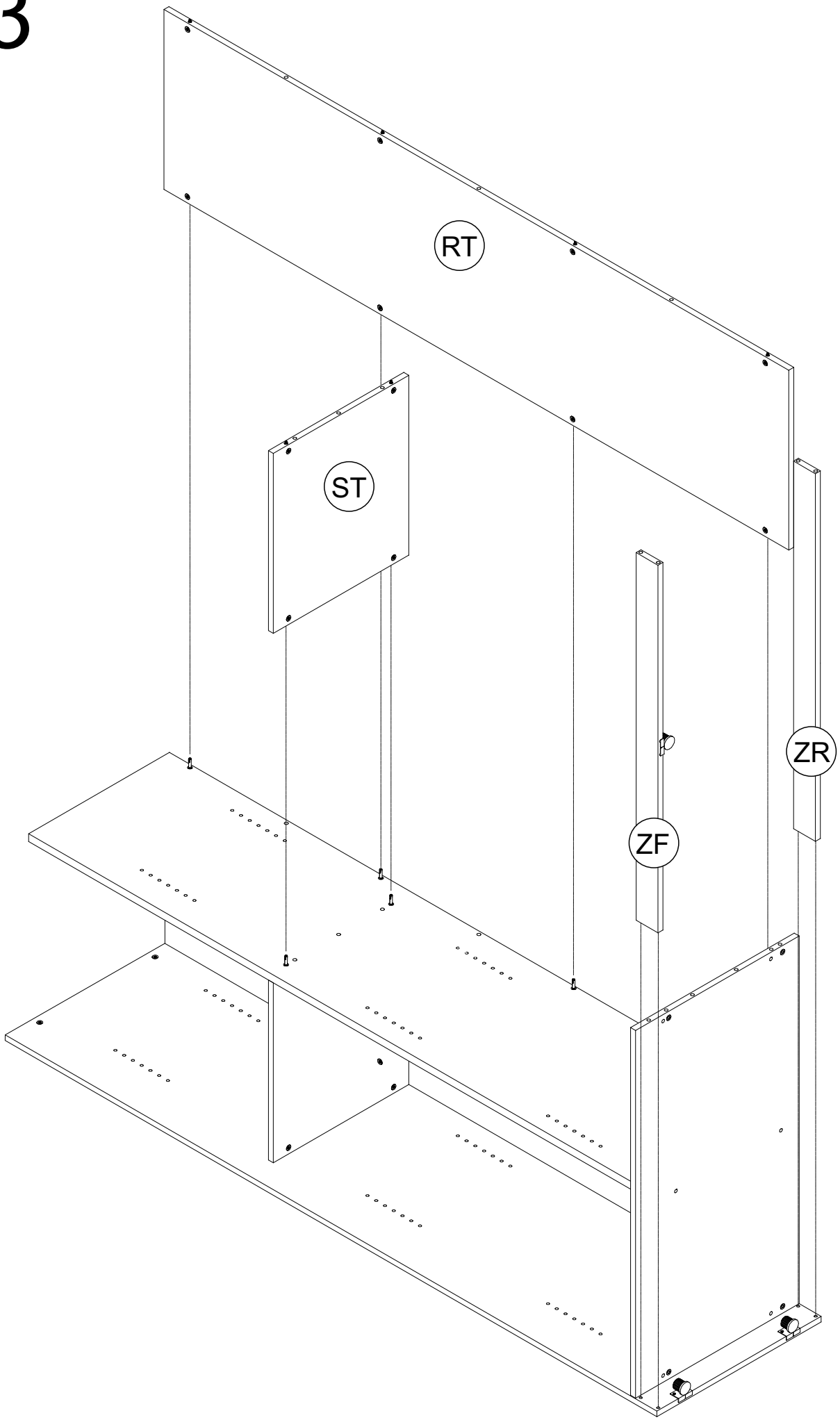

14

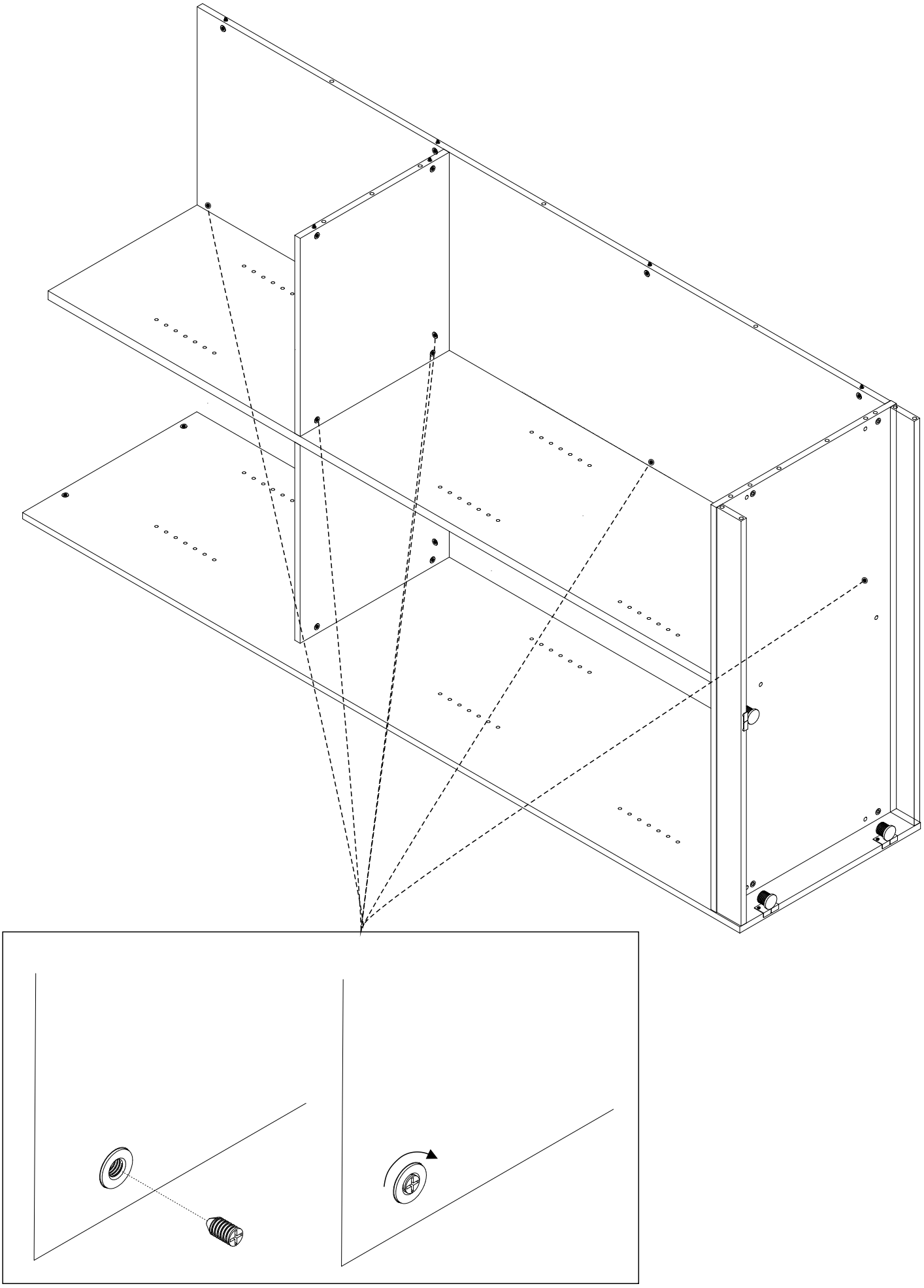

15

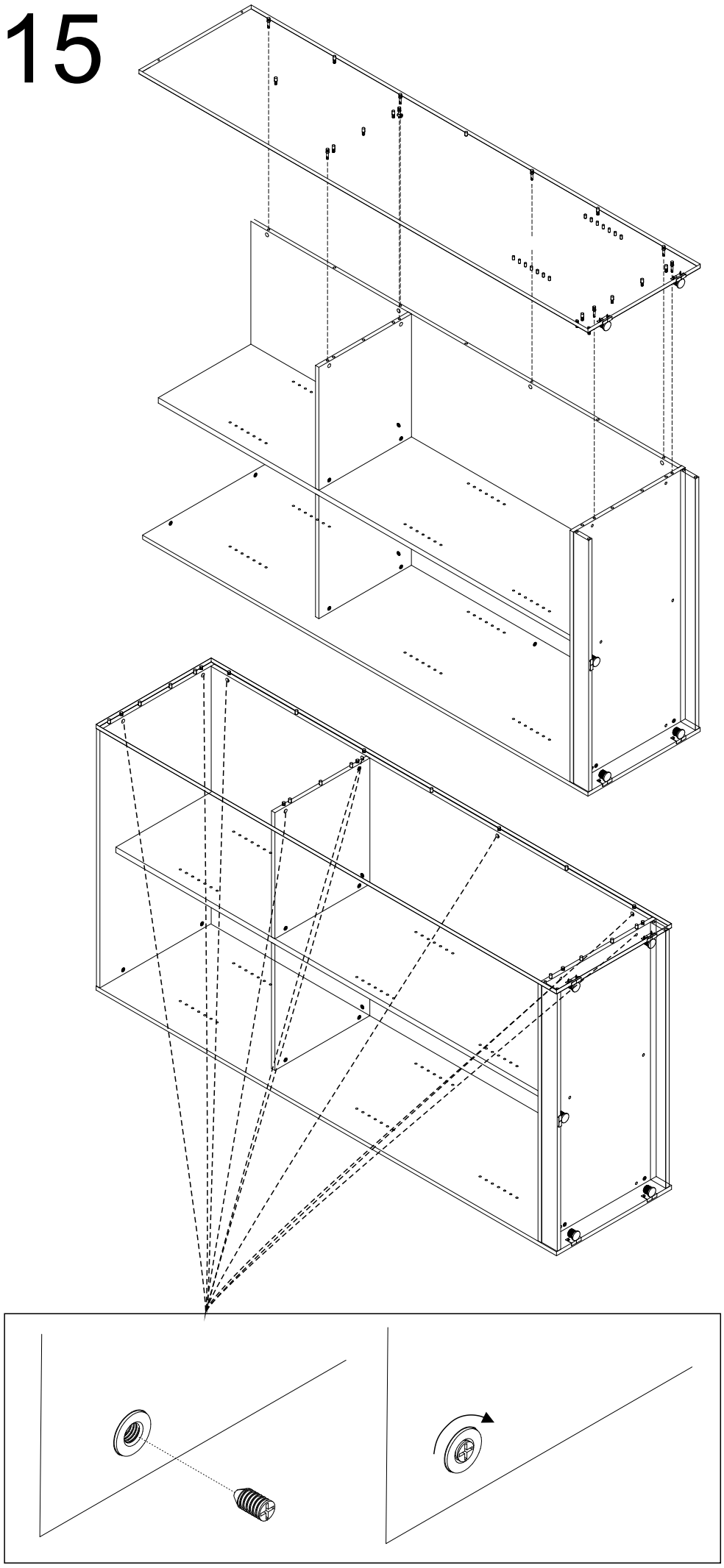

16

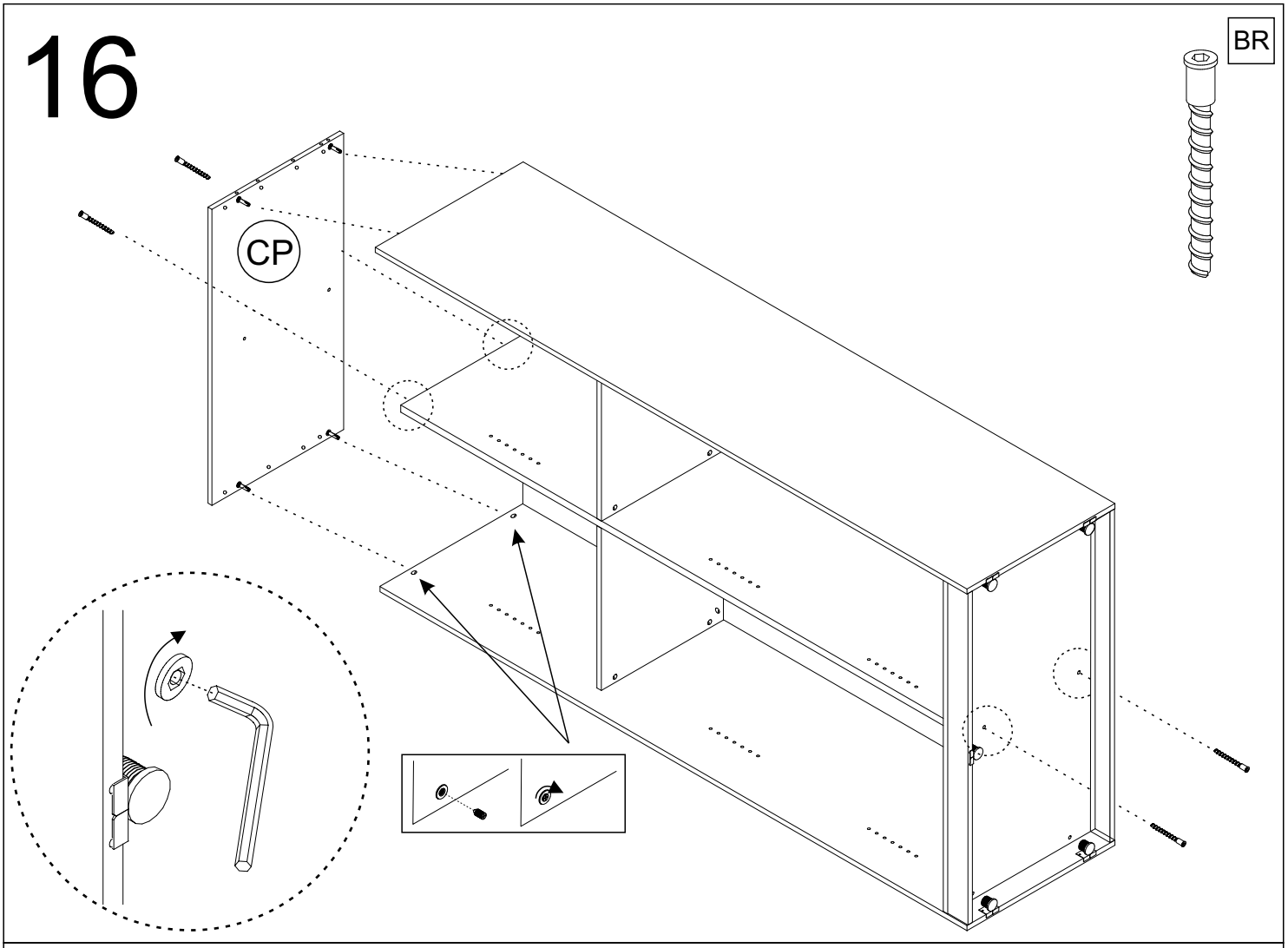

17

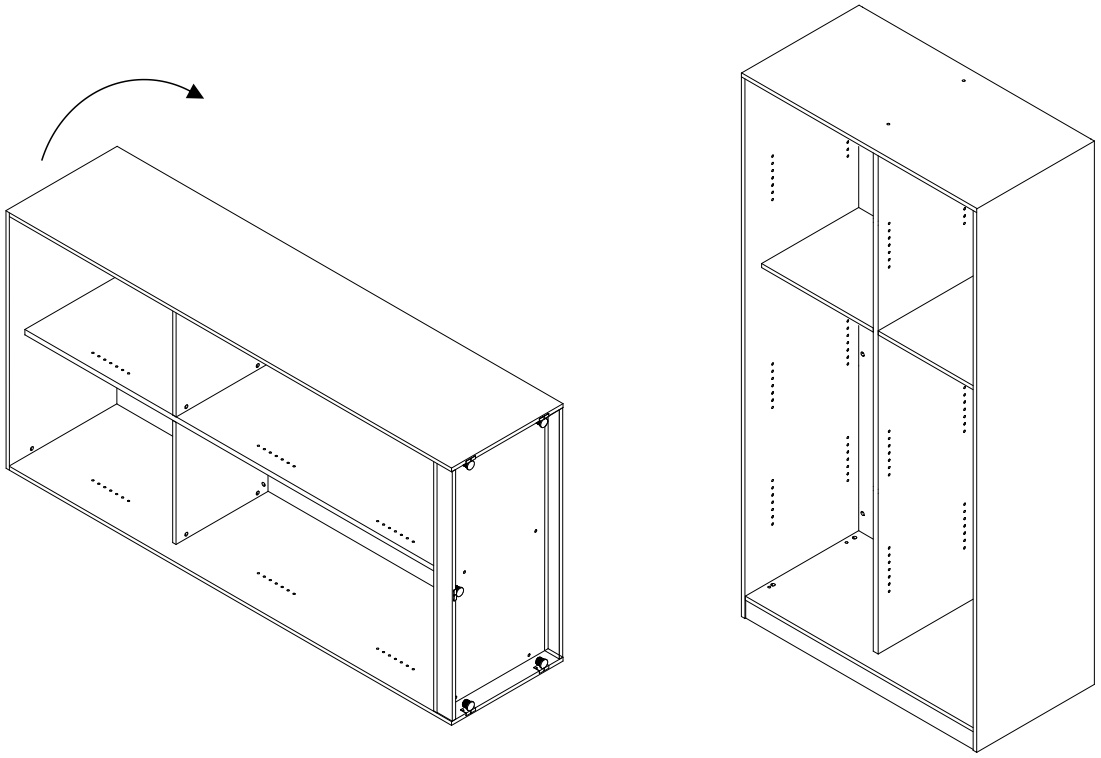

18

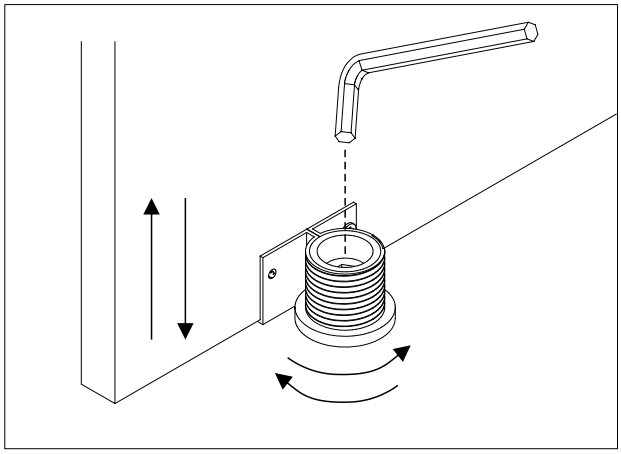

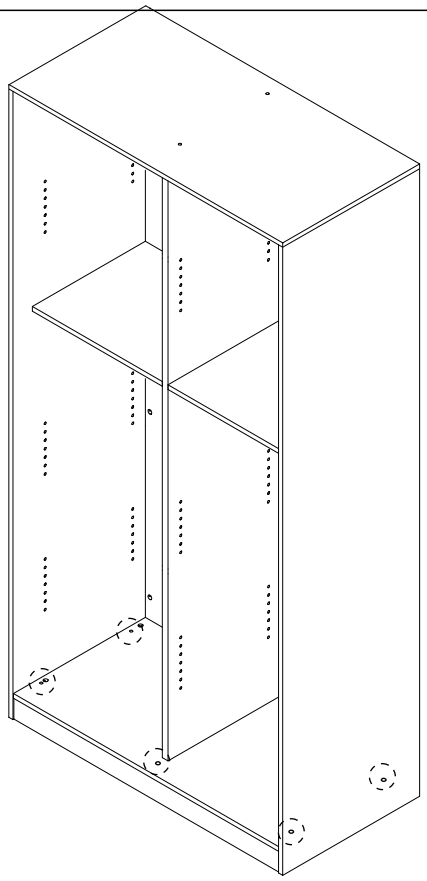

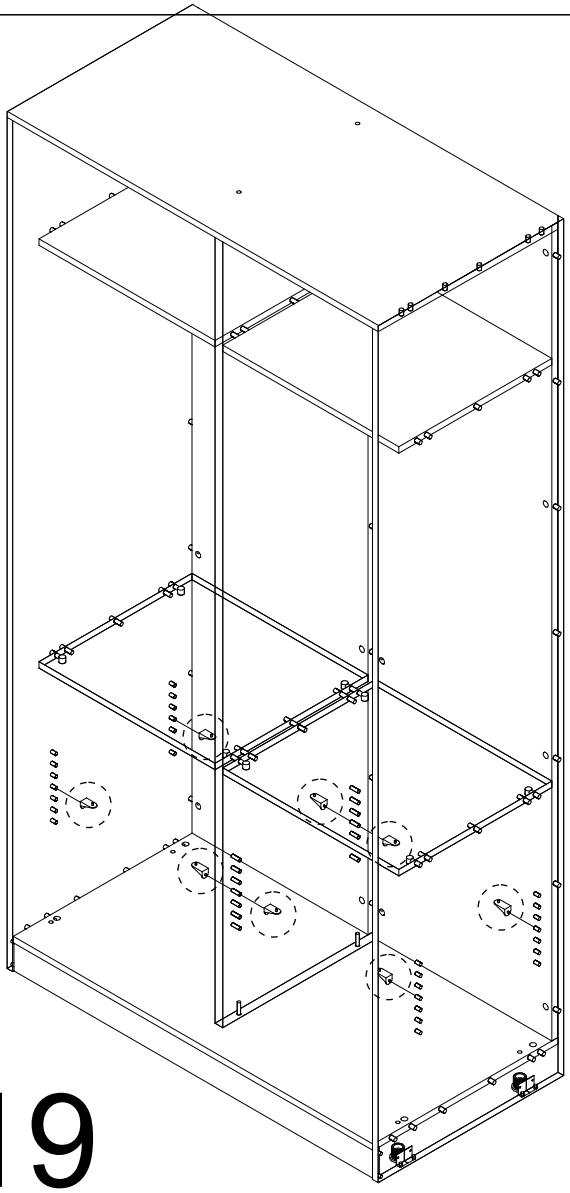

BR

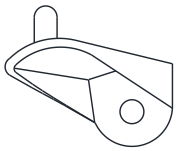

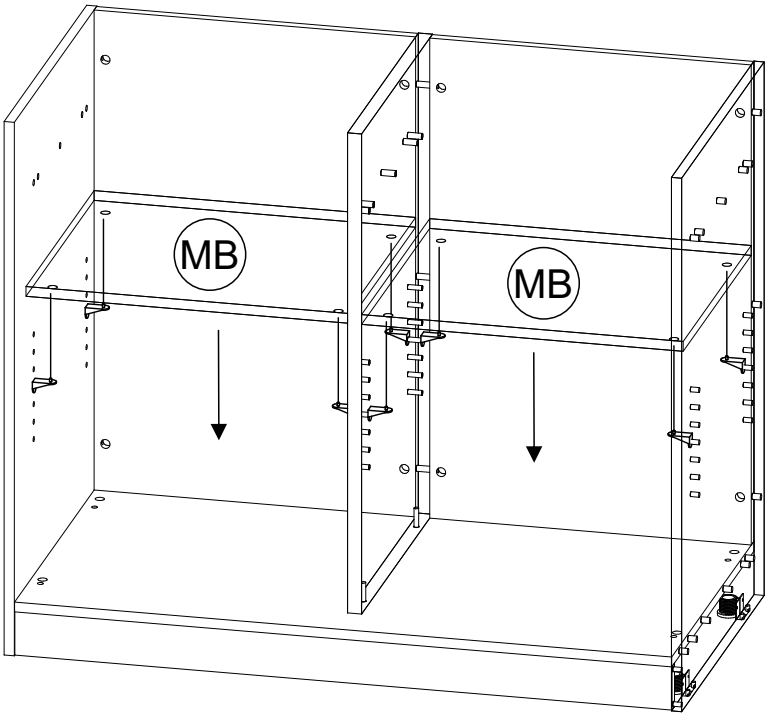

19

20

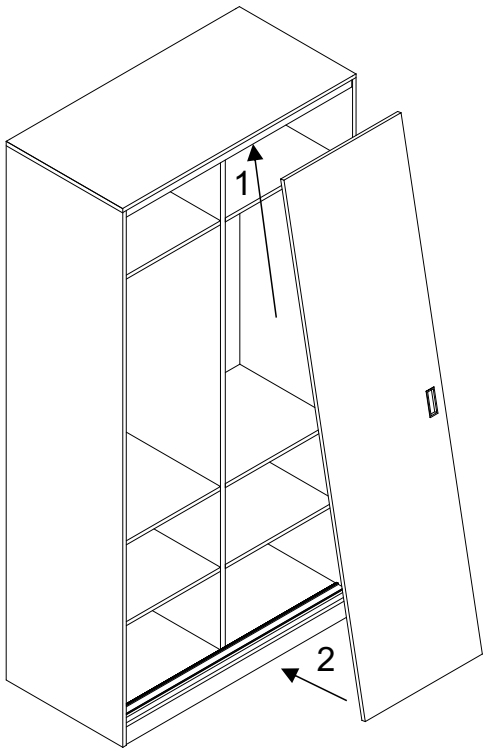
1
2

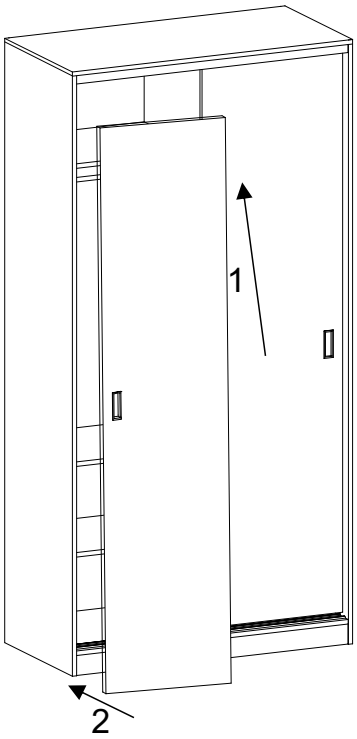
1
2

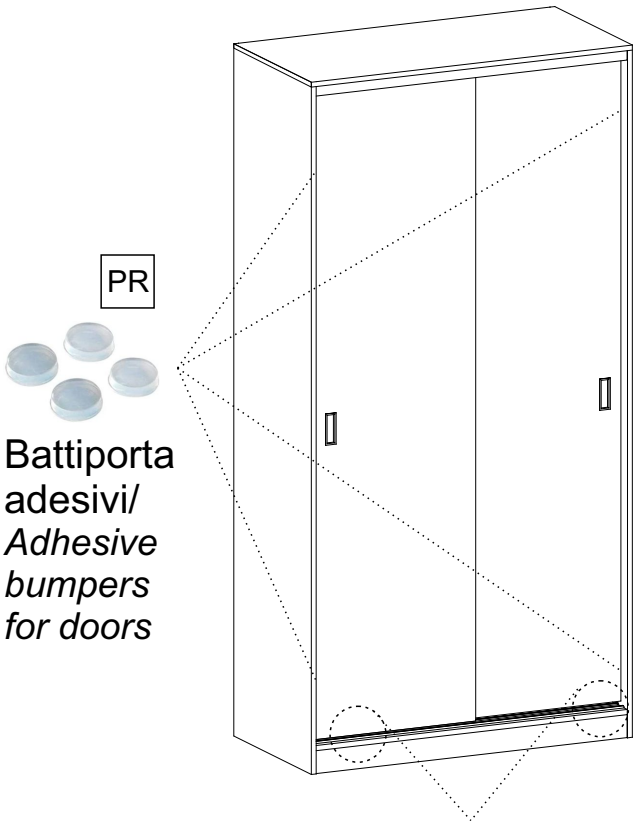
PR
Battiporta adesivi/
Adhesive bumpers for doors
KT
Freno per porte
Brake for the door

21

ST

MN

VM

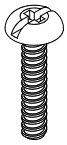

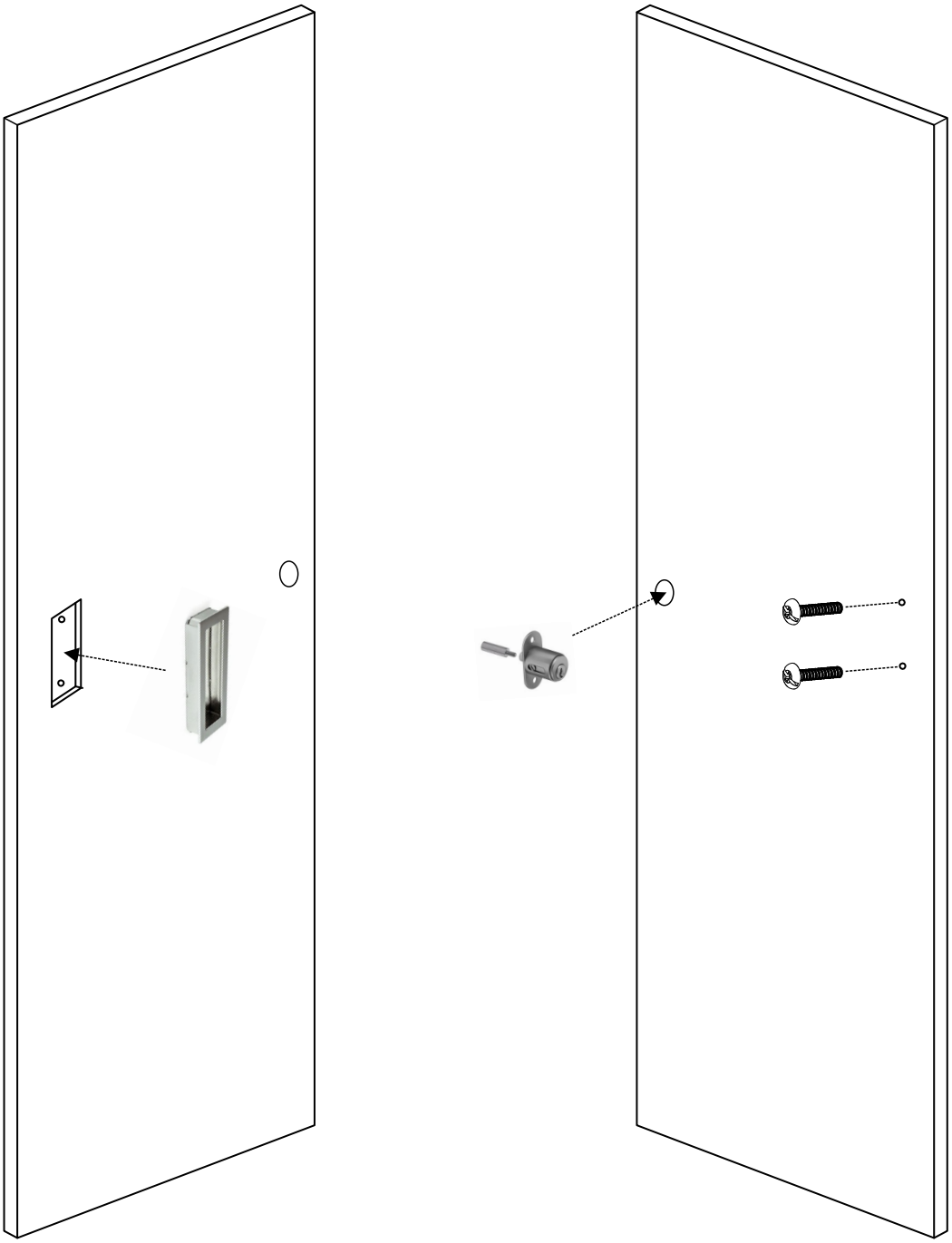

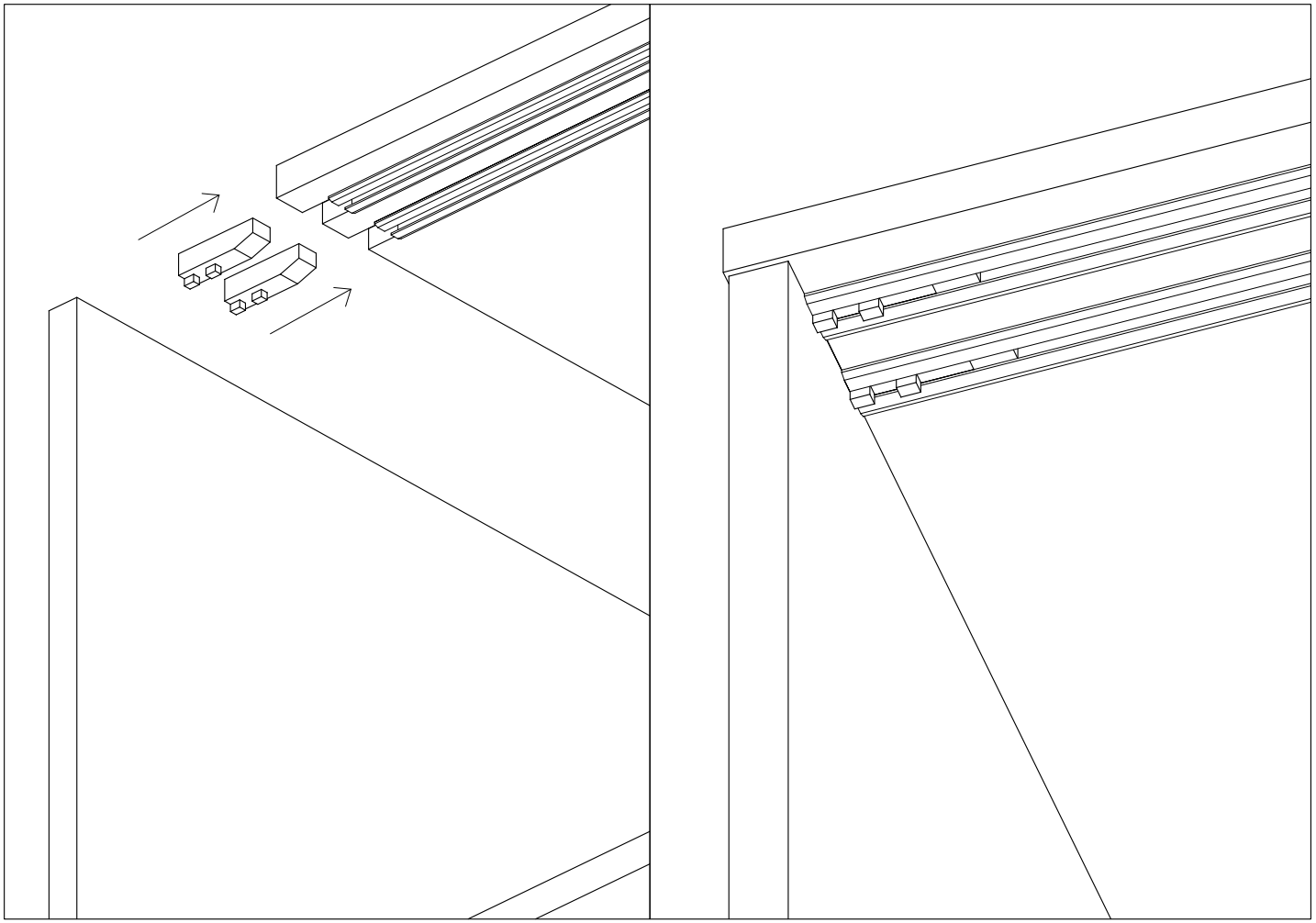

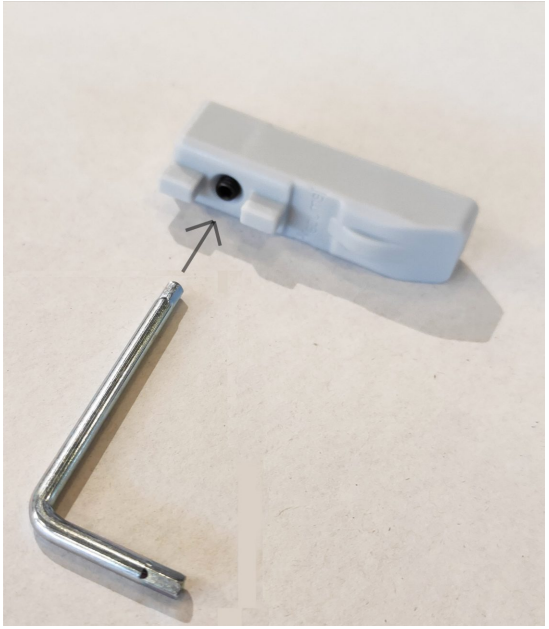

Il freno in plastica è inserito nel profilo ed è necessario posizionarlo alla fine
e fermarlo con la chiave esagonale come indicato in foto

The plastic brake should already be inserted into the track, you need to position
it at the end and stop it with the hex key as indicated in the photo